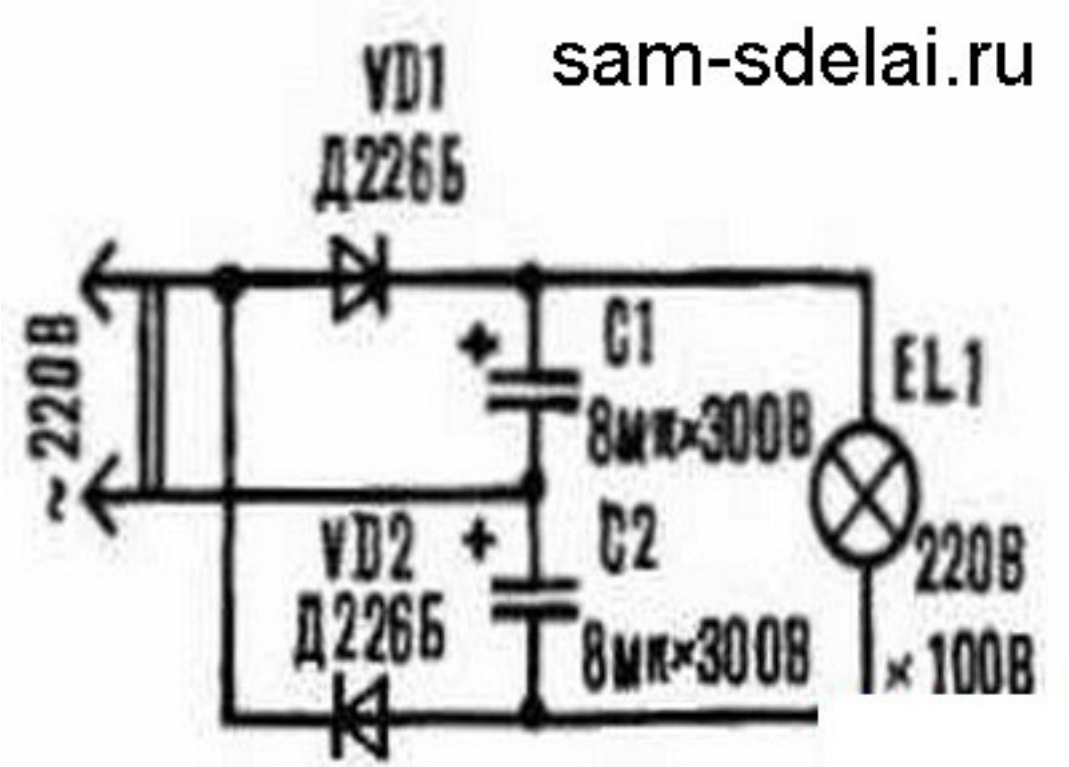


Данная схема данного блока защиты не создает потери на нагрев, не создает радиопомех, а так же обеспечивает более плавное зажигание лампочки. И схема - проще не придумаешь.



Прибор предназначен для защиты [illegible] от перегорания при включении в сеть переменного напряжения 220 В. Он обеспечивает [illegible], что [illegible] Ф. О