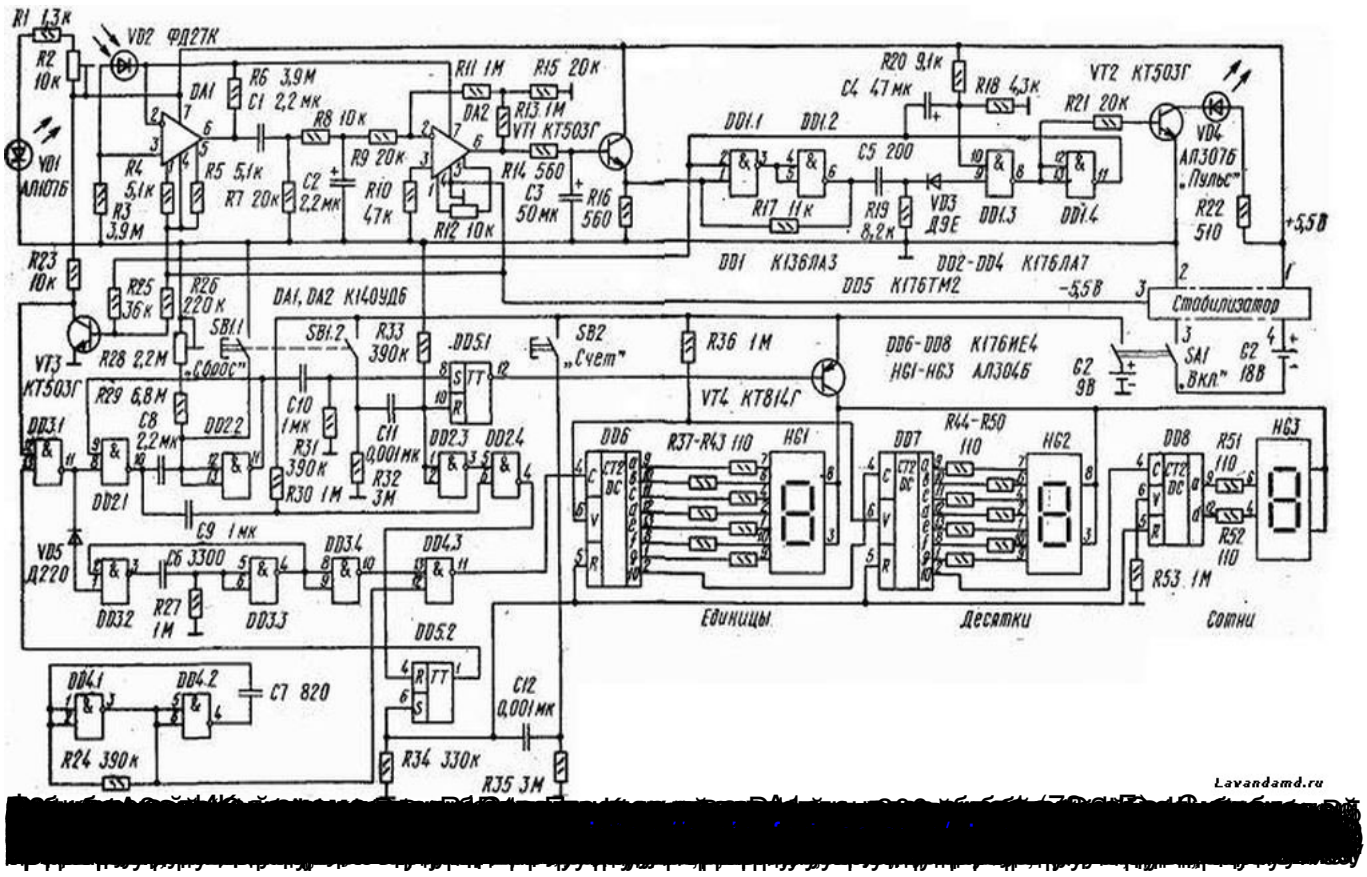


Питание прибора осуществляется от 3 батарей “Крона-ВЦ”, энергии которых хватает для работы в течение 4 месяцев при 25 ежедневных замерах пульса.

За интервал времени, равный 12 с, подсчитывается число ударов сердца, затем это число умножается на 5 и результат появляется на светодиодных индикаторах. Результат не всегда получается кратным 5, так как хотя каждый импульс, соответствующий удару сердца, заменяется 5 импульсами, которые заносятся в счетчики, но при отсутствии жесткой синхронизации такой способ подсчета импульсов обеспечивает выдачу на индикаторы практически всех чисел от 40 до 199.


Lavandamd.ru
Единицы
Десятки
Сотни
Стабилизатор
„Счет"
„Сброс"
„Вкл."
„Пульс"