Заканчивается время игр, пора подумать и об учебе. Надо иметь парту, где сын (или дочь) готовили бы уроки.

Парту тоже **можно сделать самим** домашним мастерам по тем размерам, которые диктует обстановка в комнате и рост детей.

Для изготовления этой парты потребуются доски толщиной 20 мм и шириной от 80 до 200 мм, мебельные плиты или фанера толщиной 10—20 мм.

Начинают изготовление парты с ящика-стола (2). Его боковины имеют скошенную верхнюю кромку. Угол наклона кромки не должен превышать 30°. Скос на боковинах делается не полностью на всю кромку. Нужно оставить небольшую горизонтальную плоскость кромки, необходимой для крепления горизонтальной доски-полки.
Боковины соединяются с помощью трех досок: передней, верхней горизонтальной и задней. Скрепляются детали шкантами и клеем (2). При изготовлении передней доски необходимо учитывать то, что ширина доски должна быть уже на толщину крышки парты. Это необходимо для того, чтобы плоскость крышки совпадала с плоскостью кромки, скошенной на боковинах. Крышка, выпиленная из толстой фанеры или плиты, крепится на петлях к горизонтальной доске (3). Передняя кромка крышки слегка

нависает, что позволяет ее легко поднимать.

Дно ящика-стола выпиливается из тонкой фанеры и крепится мелкими гвоздями или шурупами. Внутри ящика можно сделать перегородки, позволяющие хранить мелкие предметы в определенном месте.

Ножки-стойки выпиливаются из широкой доски. Их высота зависит от роста ребенка, для которого предназначена парта.

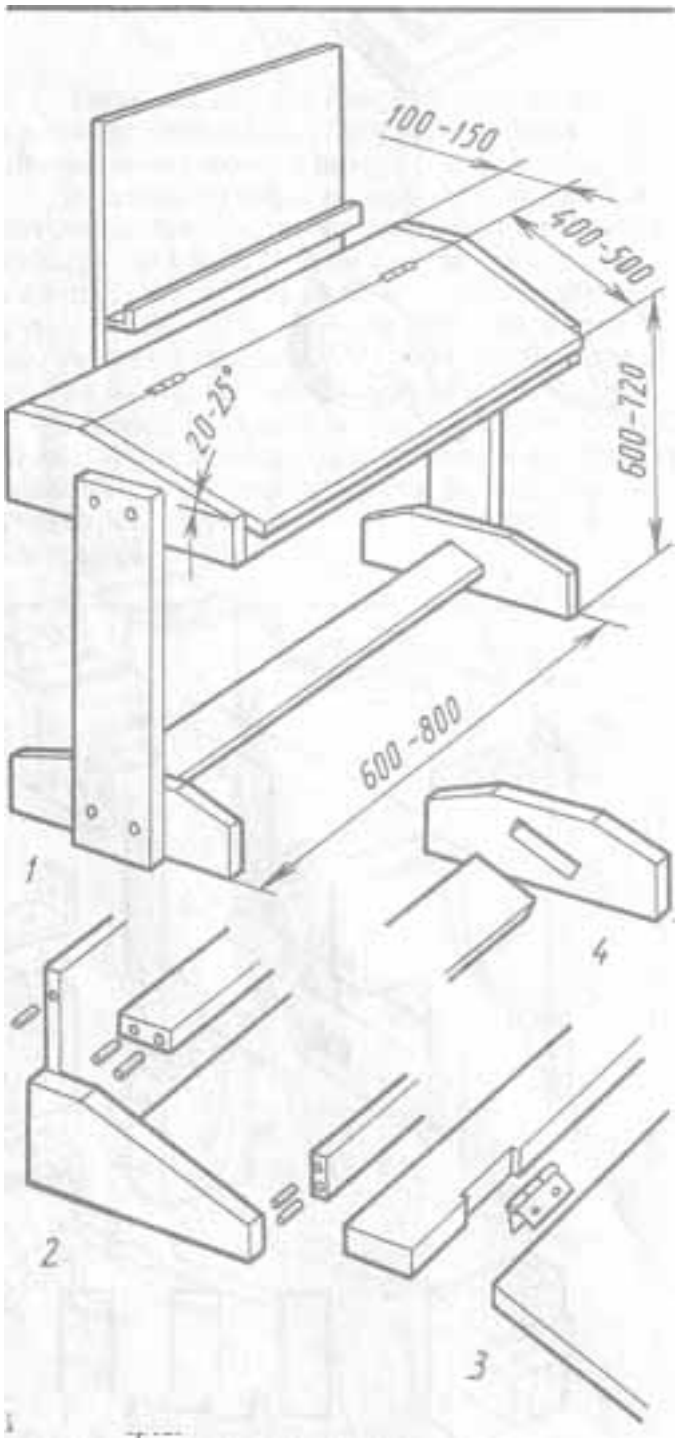

К нижней части ножек крепятся поперечины. Верхняя кромка поперечины имеет небольшие скосы. В средней части поперечины выдалбливается паз, в который вставляется подножка. Паз слегка наклонен, это создает дополнительные удобства в пользовании подножкой (4).

Соединение поперечин и подножки осуществляется с помощью шурупов и клея. Прикреплять ножки к столу и поперечинам целесообразнее винтами с большими полукруглыми шляпками. Это крепление позволит при дополнительно просверленных отверстиях изменять высоту стола.

К задней стенке стола шурупами крепится плита, на переднюю сторону которой наклеивается темный линолеум, позволяющий рисовать мелом. Для осыпающегося мела в нижней части доски крепится рейка с желобком. В качестве отделки можно использовать окраску парты эмалевыми красками светлых тонов, оклейку текстурной бумагой или самоклеящимися пленками.

Парту можно не только поставить, но и подвесить, что порой в небольшой комнате бывает необходимо.