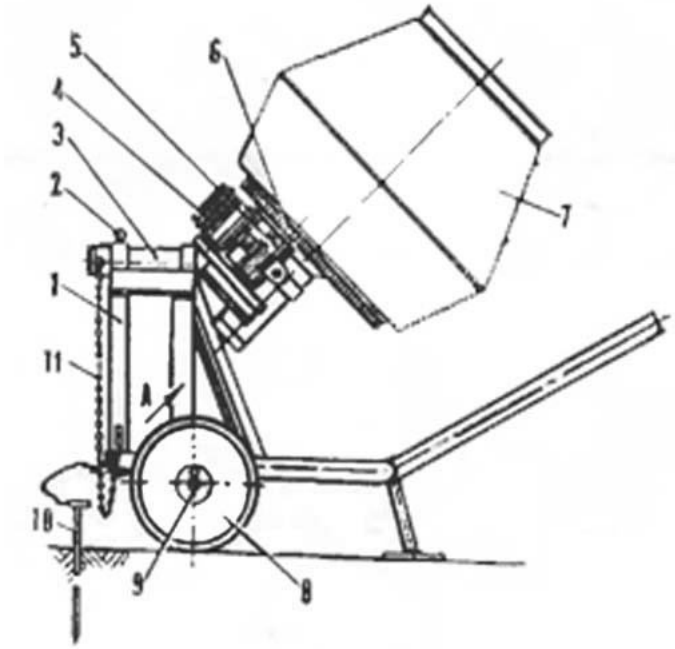
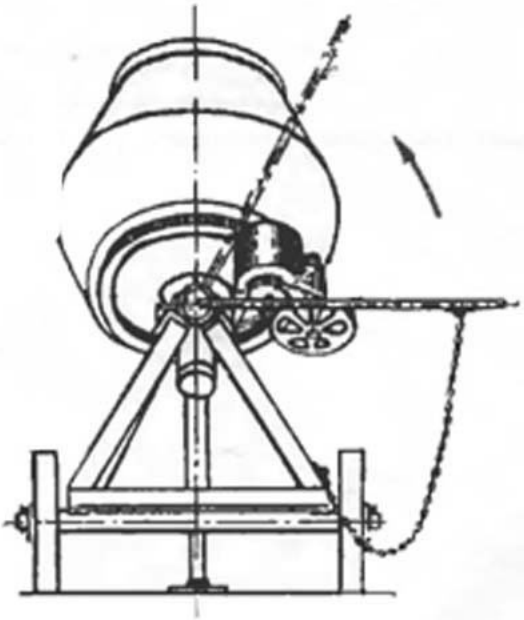


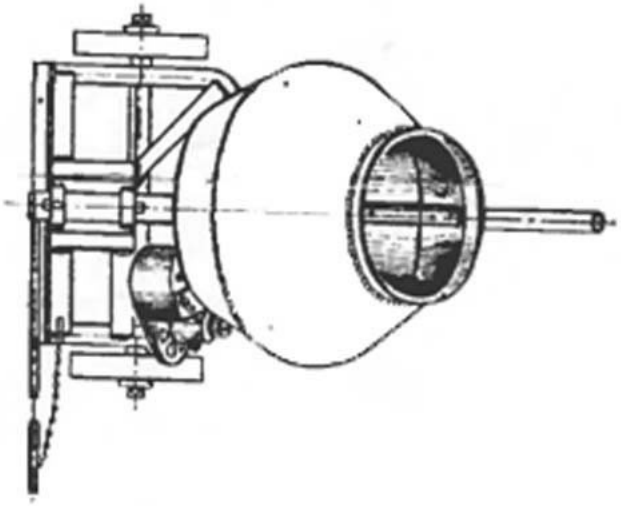
Конструкция самодельной бетономешалки вполне доступна для самостоятельного изготовления.

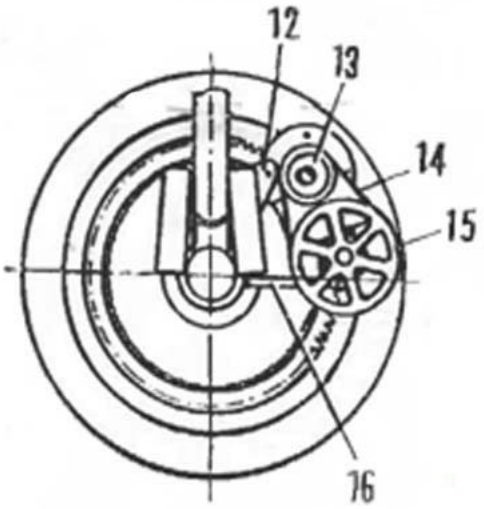
Для изготовления бетономешалки требуются довольно распространенные узлы и детали, в т.ч. других деталей
Бетономешалка (рис. 1) состоит из рамы, поворотного устройства, электромотора, редуктора, бадьи с осью и заземления.





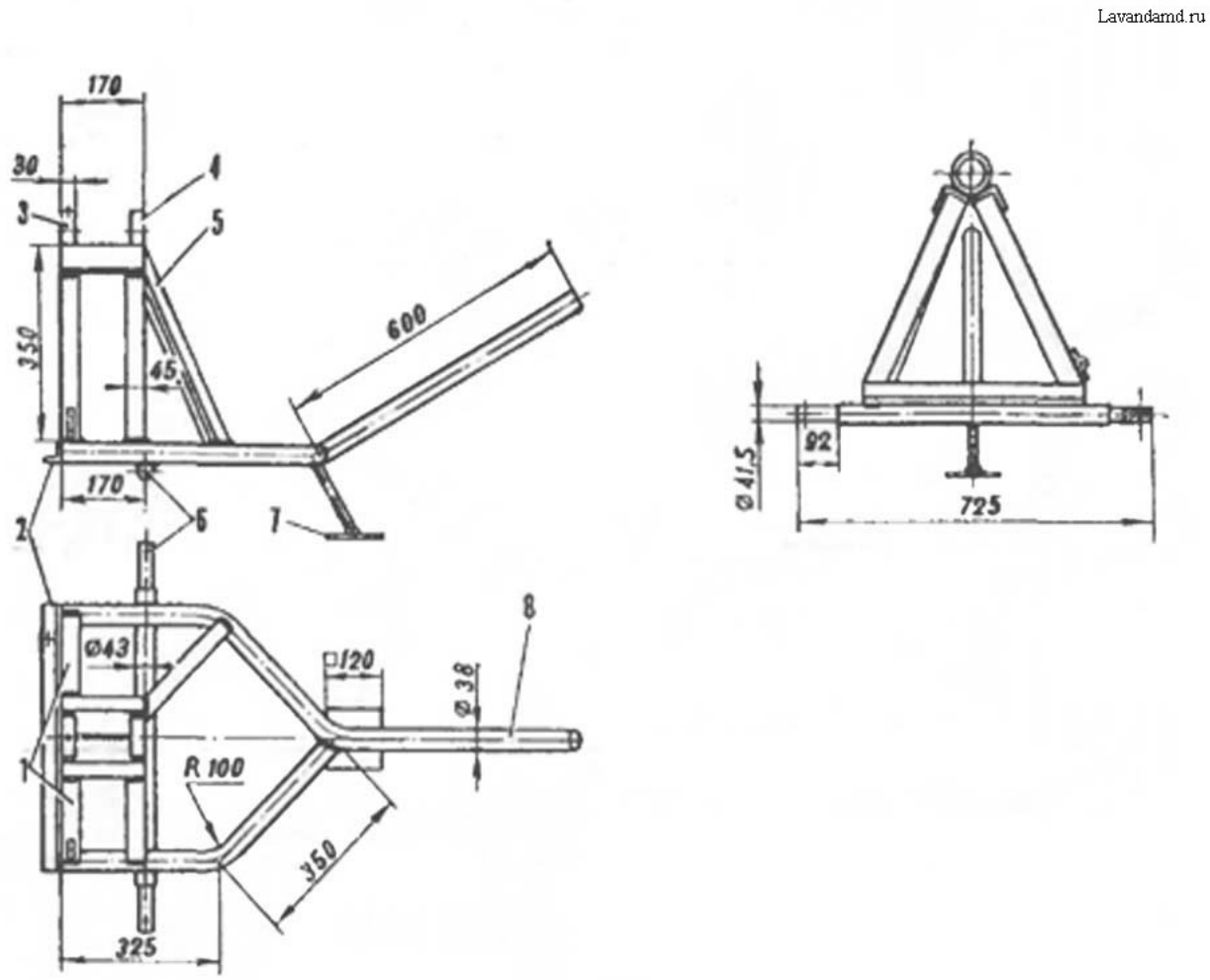
Вид А

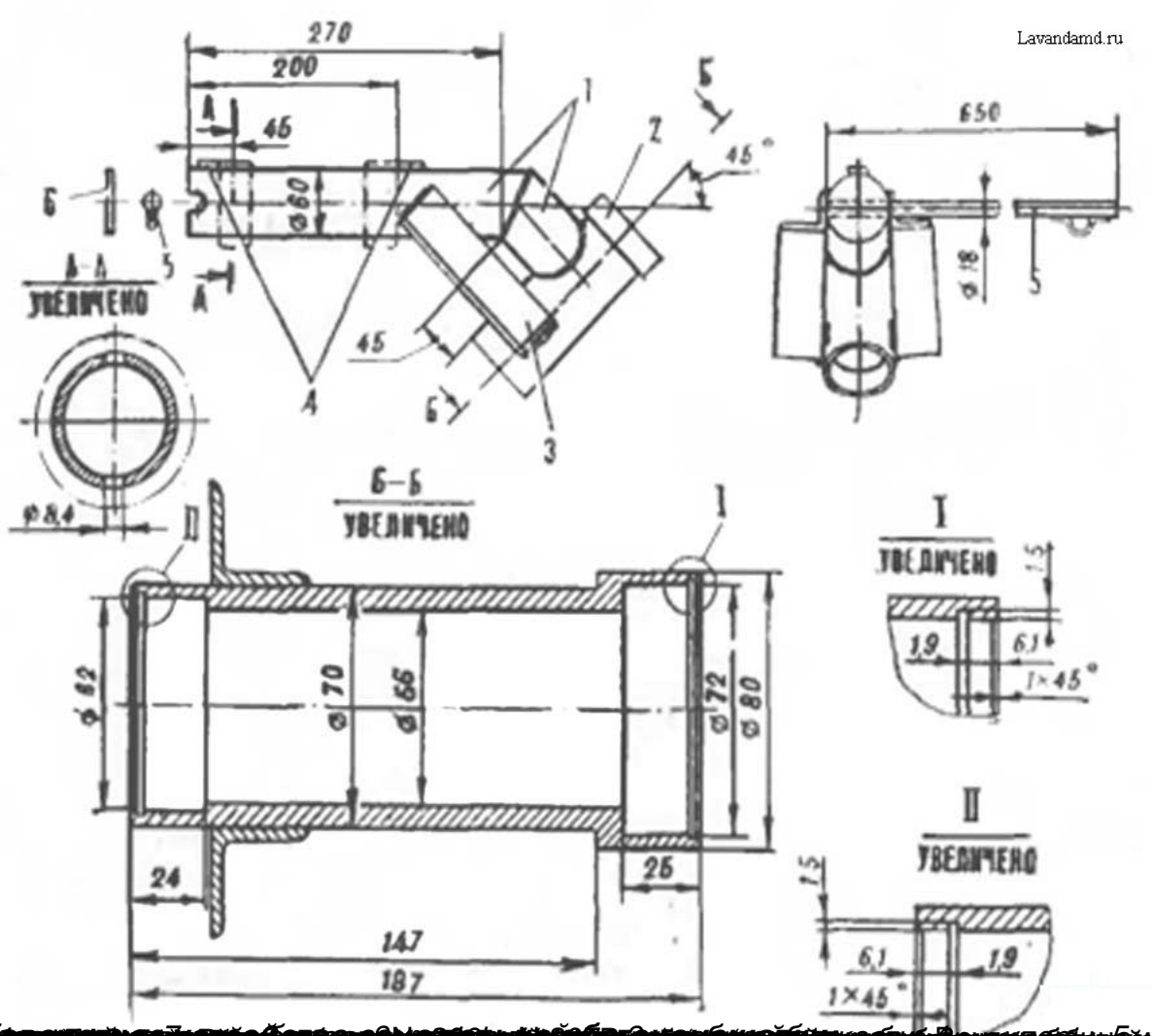




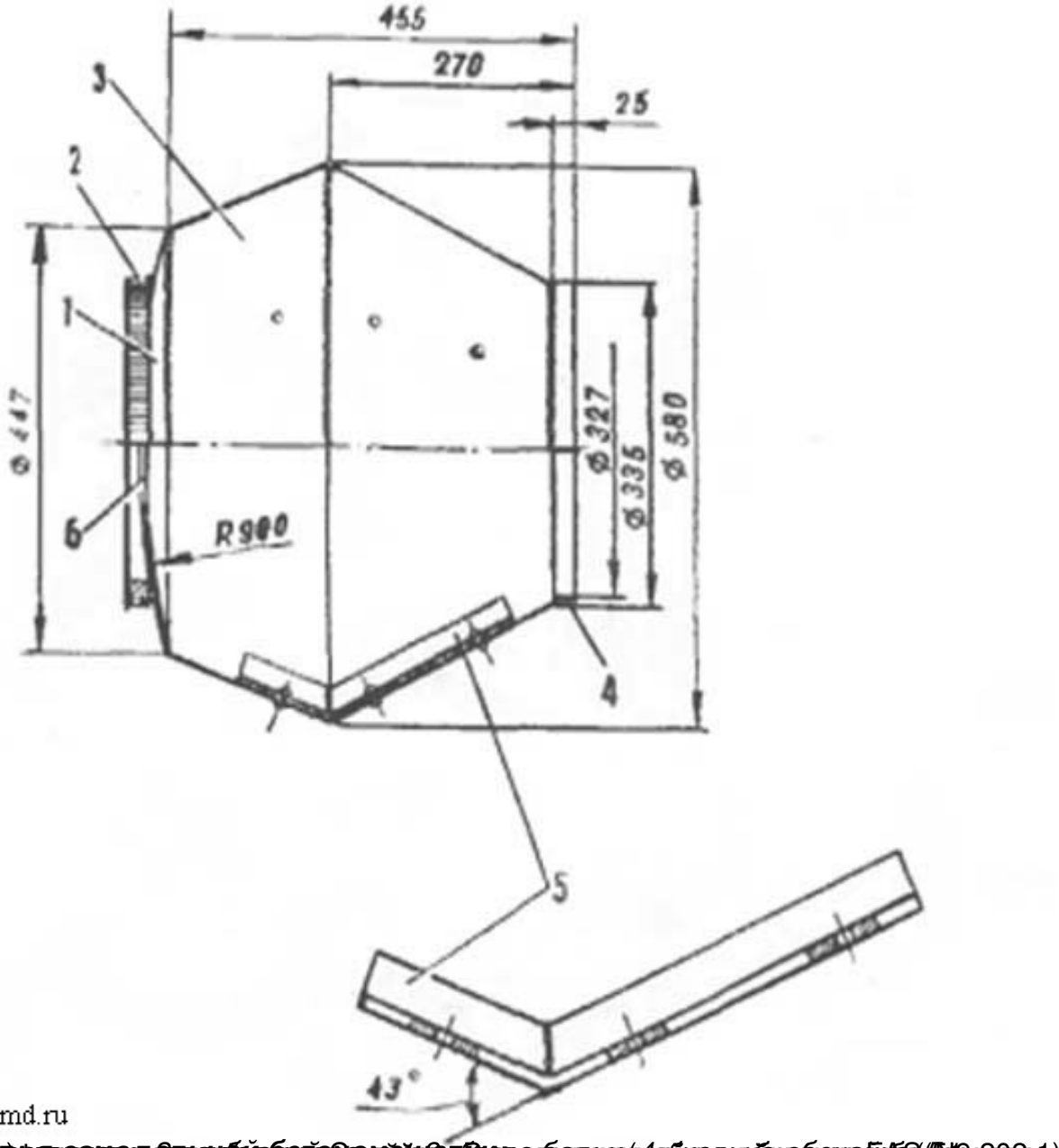
Lavandamd.ru

Рис.4


Lavandamd.ru
170
30
4
3
5
600
350
45
170
6
7
2
8
Ø43
120
Ø38
R 100
350
325
Ø41,5
92
725

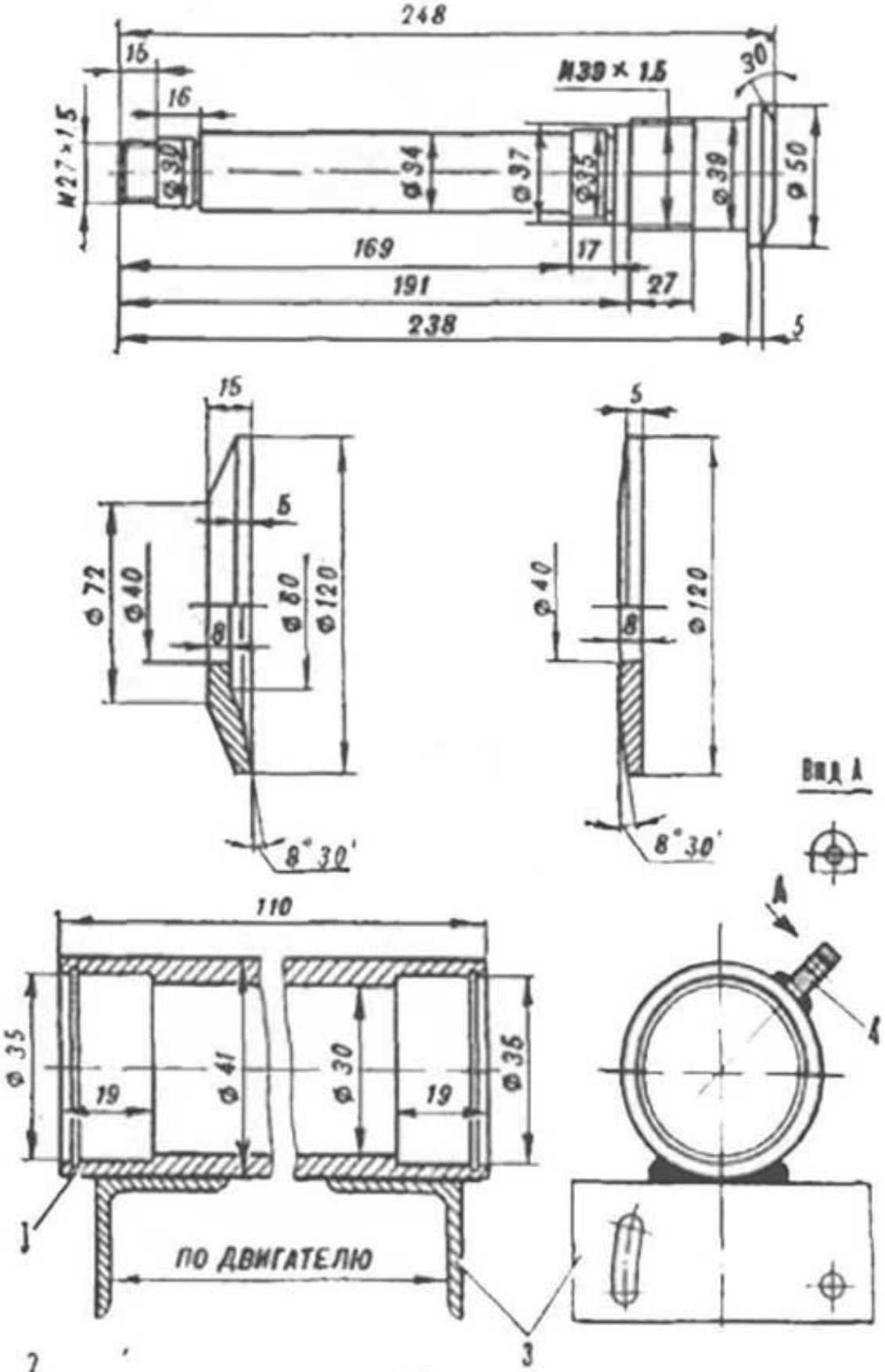


Вид 8 Подшипник 7 Болт фундаментный 6 Шайба 5 Шайба 4 Гайка 3 Болт 2 Рама 1 Бак



lavandamd.ru

Рис. 5. Бетономешалка: 1 – обечайка; 2 – бандаж; 3 – лопасть; 4 – днище; 5 – рама; 6 – ролик (размеры даны в мм).


248
15
16
М39 × 1,5
30
М27×1,5
ø30
ø34
ø37
ø33
ø39
ø50
169
17
191
27
238
5
15
5
Б
ø72
ø40
ø80
ø120
8
ø40
ø120
8
8°30'
8°30'
Вид А
110
ø35
19
ø41
ø30
19
ø36
1
ПО ДВИГАТЕЛЮ
3
4
2
180
ø10
М8
ø13,8
ø20
ø15

1:



Lavandamd.ru