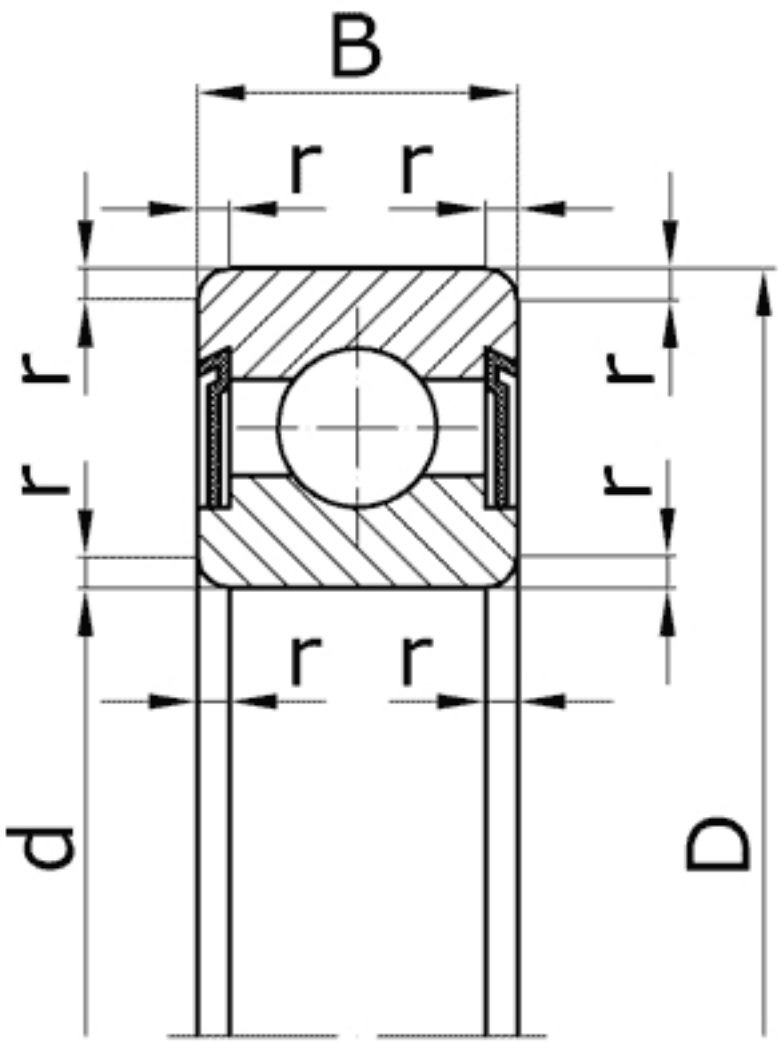

Характеристики подшипника 180300	Параметр	Значение	Единицы
Внутренний диаметр подшипника	d	10	мм
Наружный диаметр подшипника	D	35	мм
Ширина подшипника	B	11	мм
Радиус монтажной фаски подшипника	r	1,0	мм
Статическая грузоподъемность	C_0	3750	
Динамическая грузоподъемность	C	8060	Н
Масса подшипника	m	0,053	кг

Направление воспринимаемых нагрузок – радиальное и осевое в обе стороны. Осевое – до 70% неиспользованной допустимой радиальной нагрузки. Уплотнение из пластичного материала защищает полость подшипника от попадания пыли и утечки смазки. Надёжность против утечки смазки больше чем у подшипников с защитными шайбами. Создание работающей ритейл-концепции брендинговым агентством которое доказало свою профессиональность.

Подшипник соответствует стандарту ГОСТ 8882.

6300 2RS - международное обозначение подшипника.