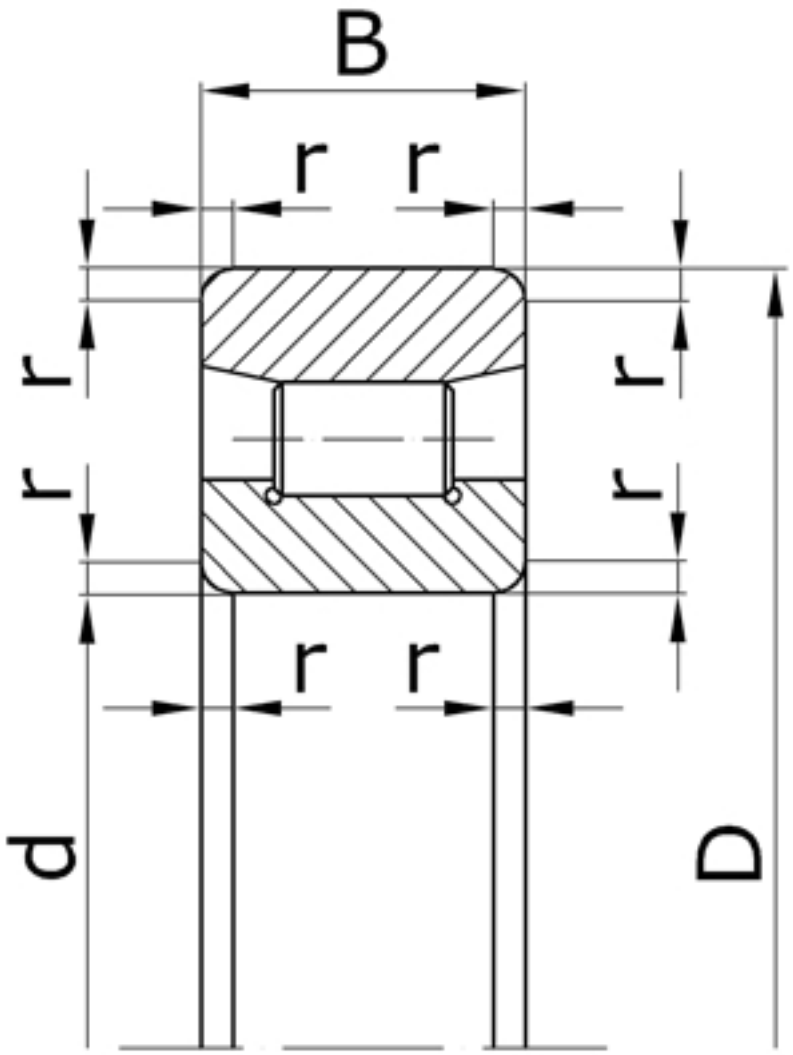

Характеристики подшипника 2111	Параметры	Обозначение	Значение	Единицы
Внутренний диаметр подшипника	d		55	мм
Наружный диаметр подшипника	D		90	мм
Ширина подшипника	B		18	мм
Радиус монтажной фаски подшипника	r		2,0	мм
Статическая грузоподъемность	C	C_0	23600	
Динамическая грузоподъемность	C		34700	Н
Масса подшипника	m		0,450	кг

Направление воспринимаемых нагрузок - радиальное. Допускают раздельный монтаж внутреннего (с комплектом роликов) и наружного колец. Подшипники могут применяться без наружных колец.

Подшипник соответствует стандарту ГОСТ 8328.

N1011 - международное обозначение подшипника.