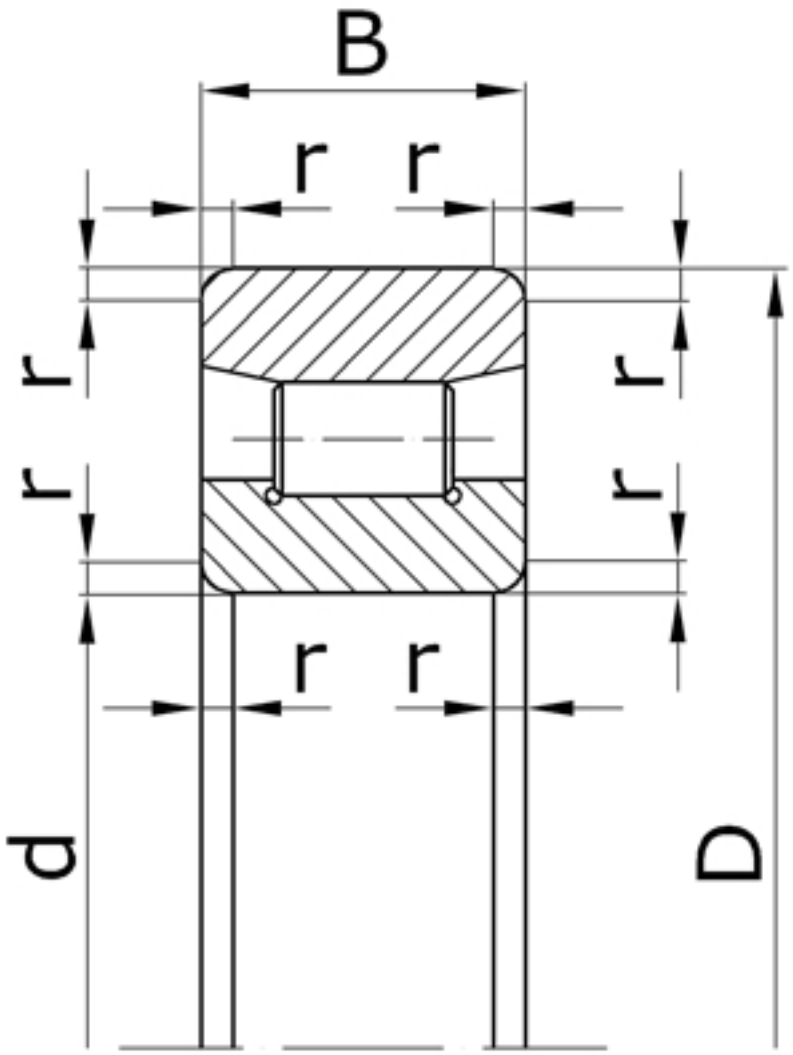

Характеристики подшипника 2126	Параметр	Обозначение	Значение	Единицы
Внутренний диаметр подшипника	d		130	мм
Наружный диаметр подшипника	D		200	мм
Ширина подшипника	B		33	мм
Радиус монтажной фаски подшипника	r		3,0	мм
Статическая грузоподъемность	C	C_0	120000	
Динамическая грузоподъемность	C		165000	Н
Масса подшипника	m		3,750	кг

Направление воспринимаемых нагрузок - радиальное. Допускают раздельный монтаж внутреннего (с комплектом роликов) и наружного колец. Подшипники могут применяться без наружных колец.

Подшипник соответствует стандарту ГОСТ 8328.