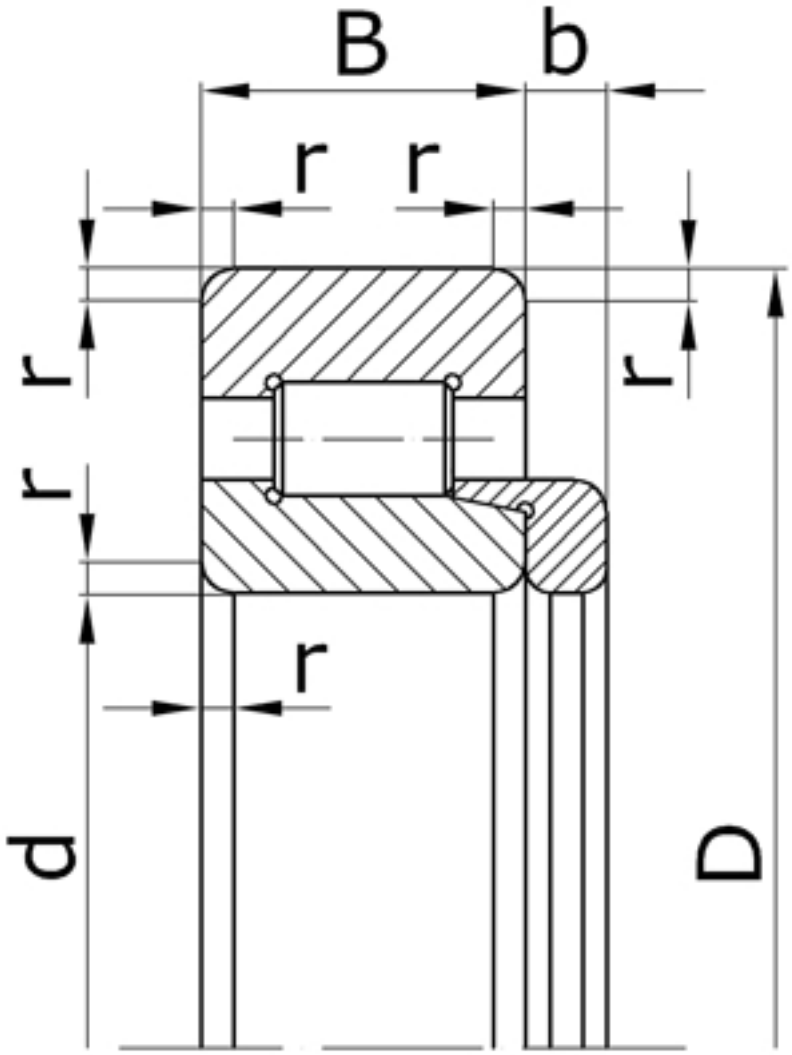

Характеристики подшипника 62314	Параметр	Значение	Единицы
Внутренний диаметр подшипника	d	70	мм
Наружный диаметр подшипника	D	150	мм
Ширина подшипника	B	35	мм
Номинальная величина выступания фасонного упорного кольца за торец внутреннего кольца	b	10	мм
Радиус монтажной фаски подшипника	r	3,5	мм
Статическая грузоподъемность	C_0	102000	Н
Динамическая грузоподъемность	C	161000	Н

Масса подшипника	m	2,750	кг

В комплект подшипника входит кольцо X314.

Направление воспринимаемых нагрузок - радиальное. Допускают раздельный монтаж внутреннего и наружного (с комплектом роликов) колец. Подшипники могут применяться без внутренних колец.

Подшипник соответствует стандарту ГОСТ 8328.