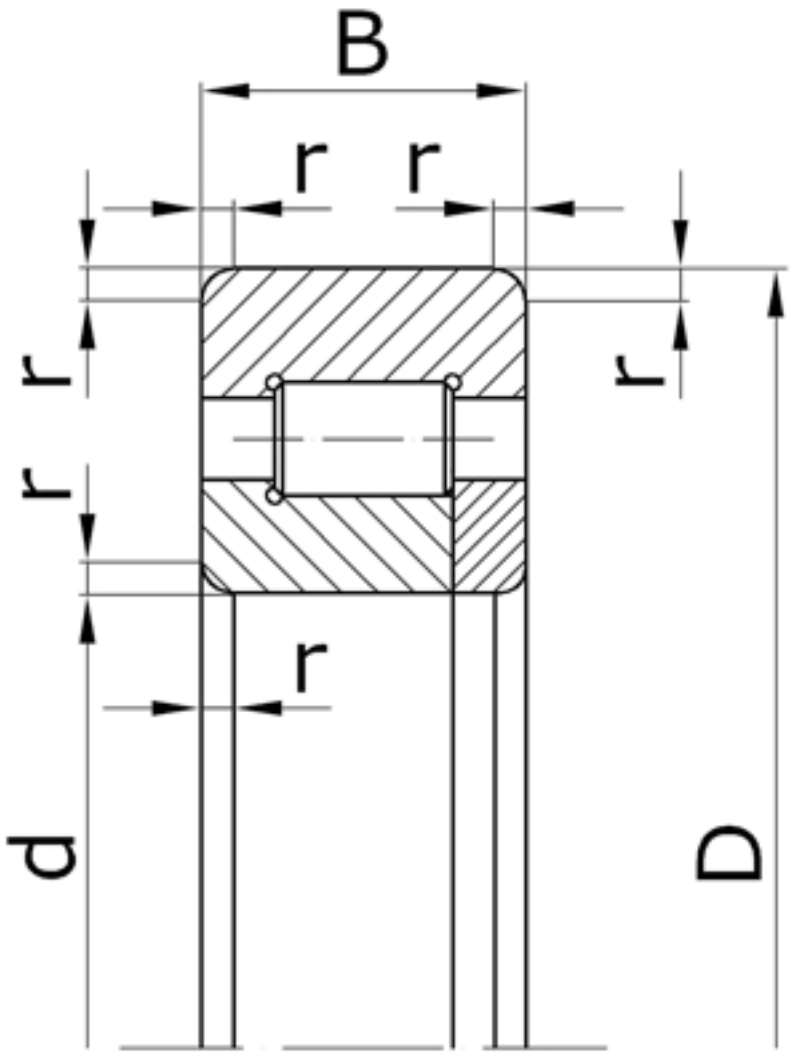

Характеристики подшипника 92234	Параметр	Значение	Единицы
Внутренний диаметр подшипника	d	170	мм
Наружный диаметр подшипника	D	310	мм
Ширина подшипника	B	52	мм
Радиус монтажной фаски подшипника	r	5,0	мм
Масса подшипника	m	18,50	кг

Направление воспринимаемых нагрузок - радиальное. Допускают раздельный монтаж внутреннего и наружного (с комплектом роликов) колец. Подшипники могут

применяться без внутренних колец.

Подшипник соответствует стандарту ГОСТ 8328.