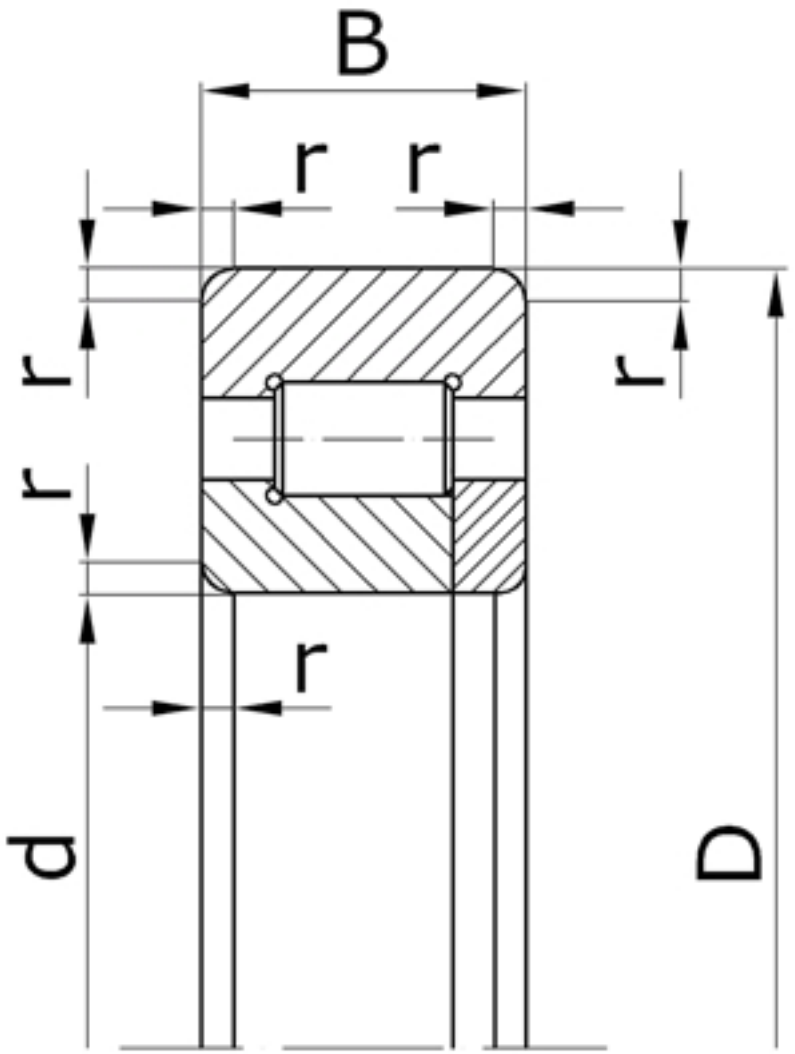

Характеристики подшипника 92240	Параметры	Обозначение	Значение	Единицы
Внутренний диаметр подшипника	d		200	мм
Наружный диаметр подшипника	D		360	мм
Ширина подшипника	B		58	мм
Радиус монтажной фаски подшипника	r		5,0	мм
Масса подшипника	m		27,50	кг

Направление воспринимаемых нагрузок - радиальное. Допускают раздельный монтаж внутреннего и наружного (с комплектом роликов) колец. Подшипники могут

применяться без внутренних колец.

Подшипник соответствует стандарту ГОСТ 8328.