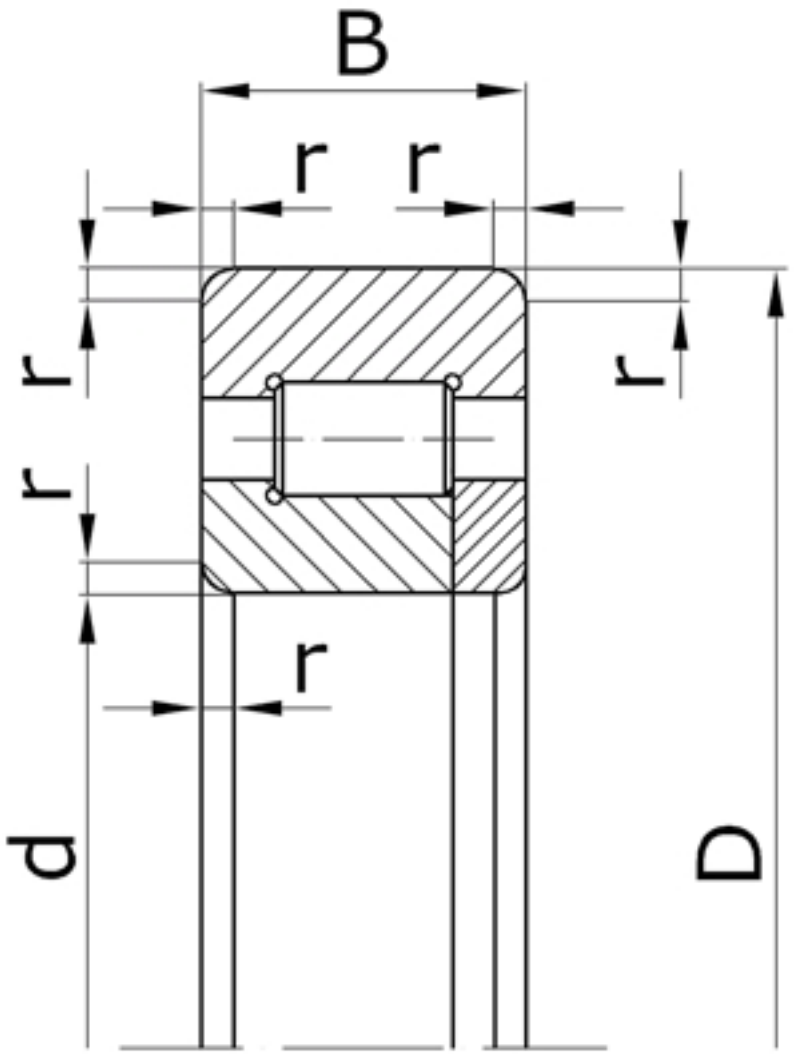

Характеристики подшипника 92520	Параметры	Обозначение	Значение	Единицы
Внутренний диаметр подшипника	d		100	мм
Наружный диаметр подшипника	D		180	мм
Ширина подшипника	B		46	мм
Радиус монтажной фаски подшипника	r		3,5	мм
Статическая грузоподъемность	C	C_0	193000	
Динамическая грузоподъемность	C		260000	Н
Масса подшипника	m		4,650	кг

Направление воспринимаемых нагрузок - радиальное. Допускают раздельный монтаж внутреннего и наружного (с комплектом роликов) колец. Подшипники могут применяться без внутренних колец.

Подшипник соответствует стандарту ГОСТ 8328.

NUP2220 - международное обозначение подшипника.