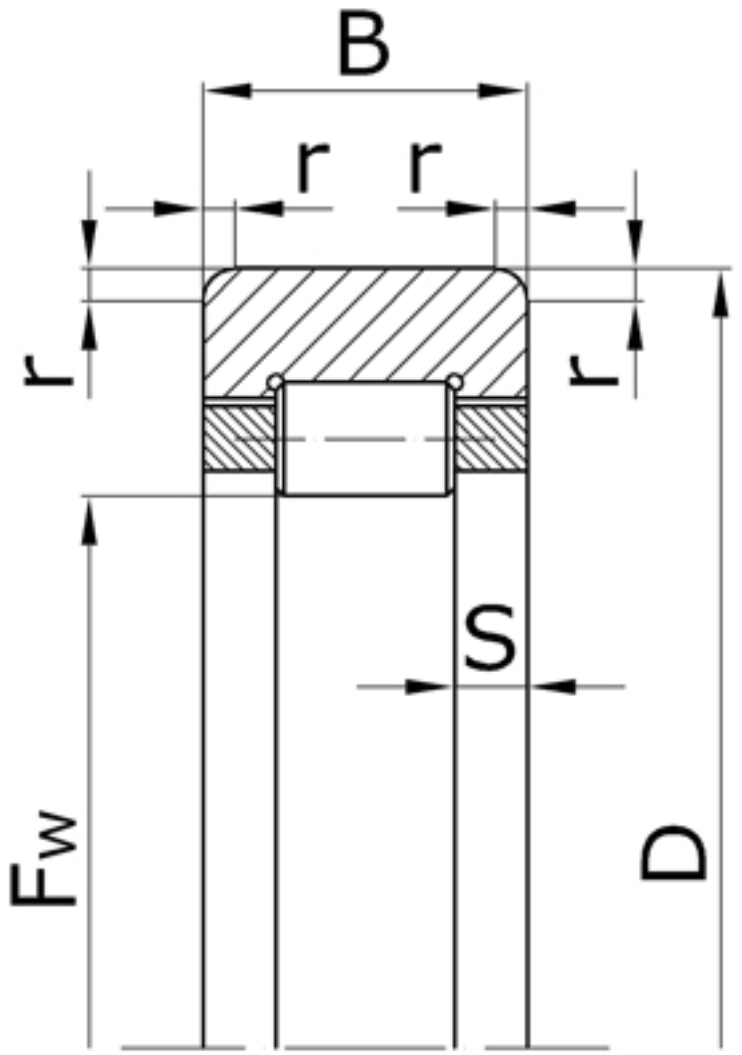

Характеристики подшипника 292218H	Параметр	Обозначение	Единицы
Номинальный диаметр окружности, вписанный в комплект тел качения	F_w		107,0
Наружный диаметр подшипника	D	160	мм
Ширина подшипника	B	30	мм
Номинальная ширина бортика	S	6,0	мм
Радиус монтажной фаски подшипника	r	3,0	мм
Статическая грузоподъемность	C_0	105000	

Динамическая грузоподъемность	C	142000	Н
Масса подшипника	m	1,70	кг

Направление воспринимаемых нагрузок - радиальное. Твердость дорожки качения вала должна быть в пределах 59-65 HRC.

Подшипник соответствует стандарту ГОСТ 5377.

RNU218 - международное обозначение подшипника.