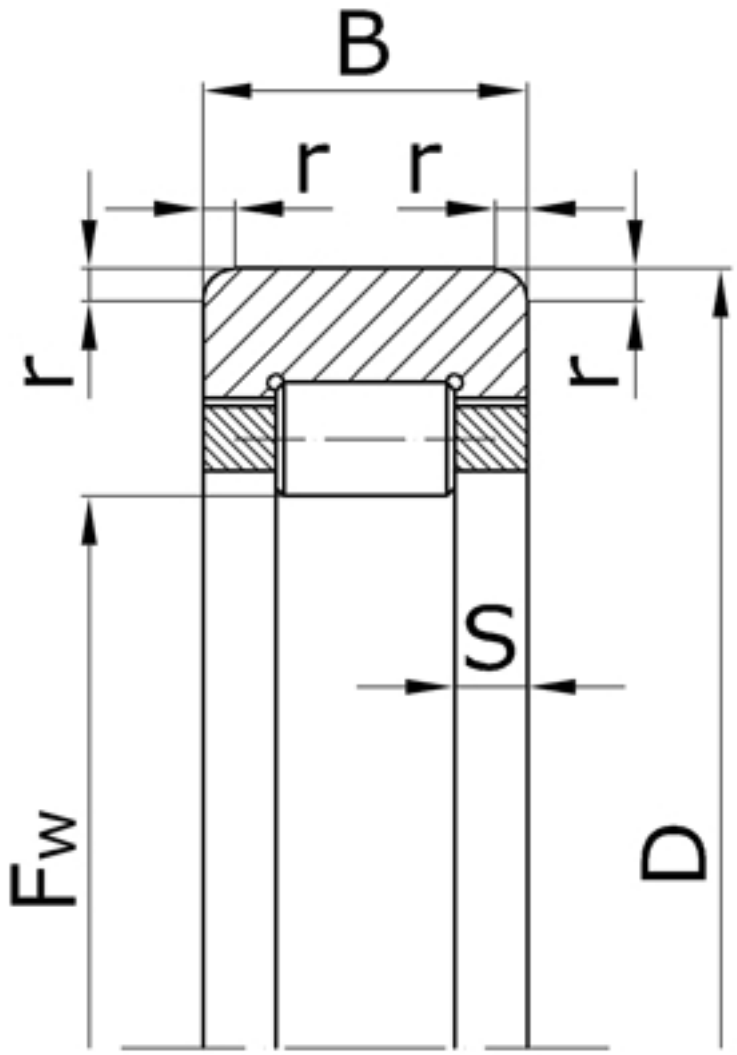


| Характеристики подшипника 292256H | Параметр | Обозначение | Единицы |
|---|---|---|---|
| Номинальный диаметр окружности, вписанный в комплект тел качения | $F_w$ | 340,0 | |
| Наружный диаметр подшипника | D | 500 | мм |
| Ширина подшипника | B | 80 | мм |
| Номинальная ширина бортика | S | 15,0 | мм |
| Радиус монтажной фаски подшипника | r | 6,0 | мм |
| Масса подшипника | m | 55,3 | кг |

Направление воспринимаемых нагрузок - радиальное. Твердость дорожки качения вала должна быть в пределах 59-65 HRC.

Подшипник соответствует стандарту ГОСТ 5377.