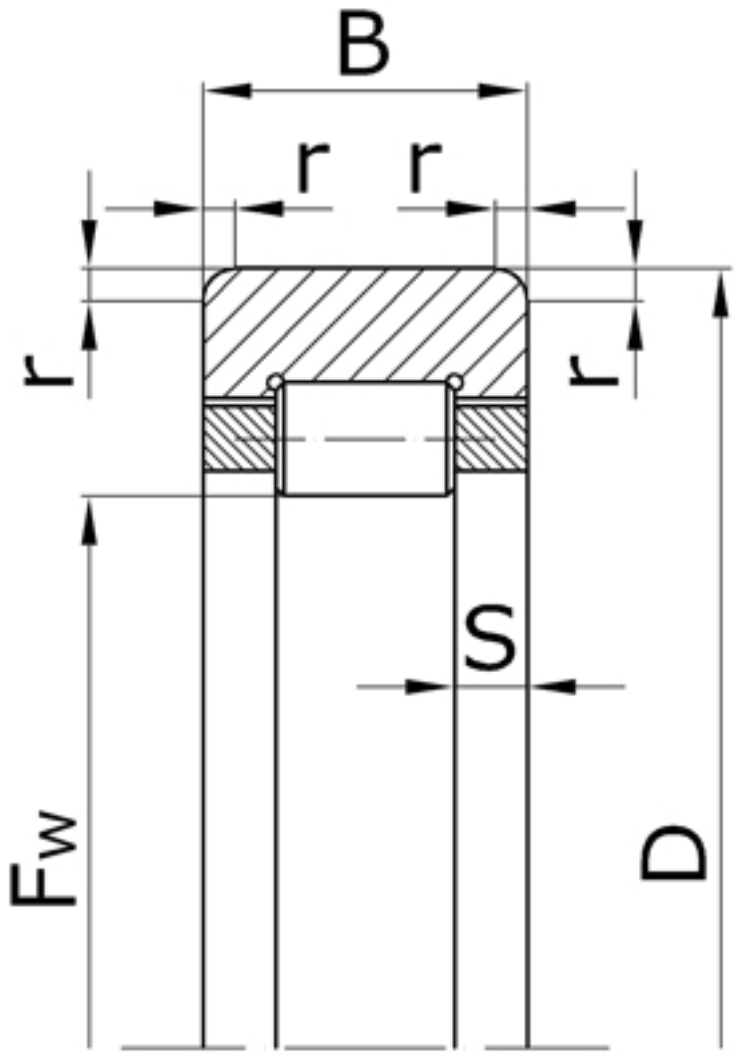


| Характеристики подшипника 292604A | Параметр | Обозначение | Единицы |
|---|---|---|---|
| Номинальный диаметр окружности, вписанный в комплект тел качения | $F_w$ | 27,5 | |
| Наружный диаметр подшипника | D | 52 | мм |
| Ширина подшипника | B | 21 | мм |
| Номинальная ширина бортика | S | 3,5 | мм |
| Радиус монтажной фаски подшипника | r | 1,5 | мм |
| Масса подшипника | m | 0,16 | кг |

Направление воспринимаемых нагрузок - радиальное. Твердость дорожки качения вала должна быть в пределах 59-65 HRC.

Подшипник соответствует стандарту ГОСТ 5377.

**RNU2304 ECP** - международное обозначение подшипника.