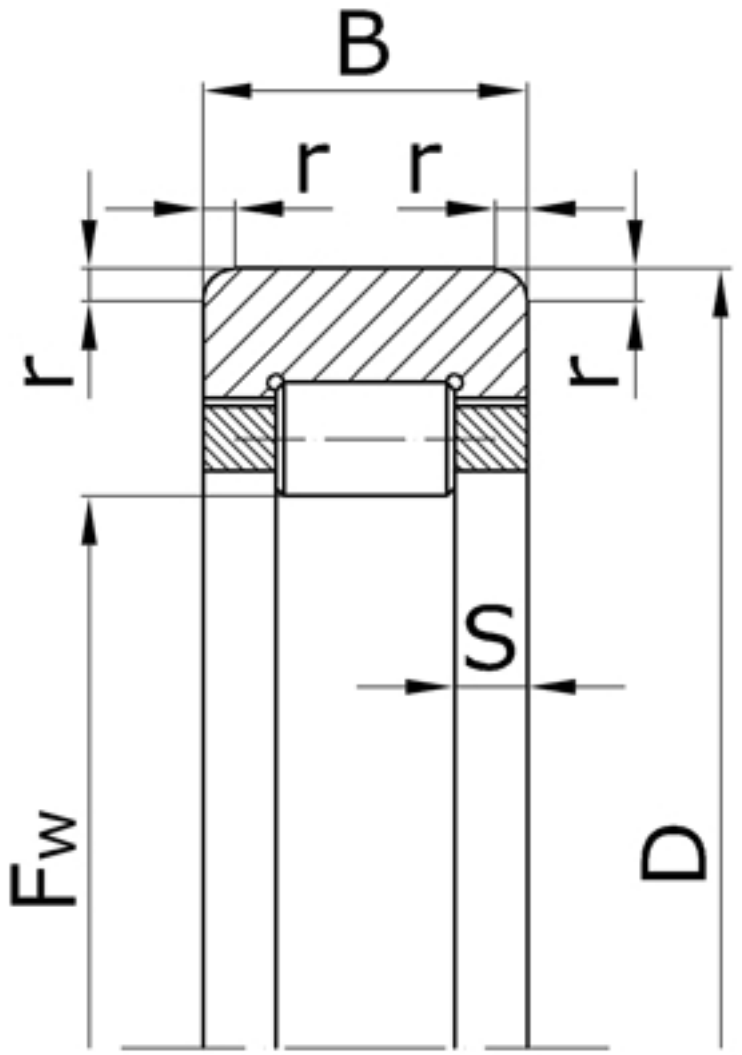

Характеристики подшипника 292611A	Параметр	Обозначение	Единицы
Номинальный диаметр окружности, вписанный в комплект тел качения	F_w	70,5	
Наружный диаметр подшипника	D	120	мм
Ширина подшипника	B	43	мм
Номинальная ширина бортика	S	6,5	мм
Радиус монтажной фаски подшипника	r	3,0	мм

Направление воспринимаемых нагрузок - радиальное. Твердость дорожки качения вала

должна быть в пределах 59-65 HRC.

Подшипник соответствует стандарту ГОСТ 5377.