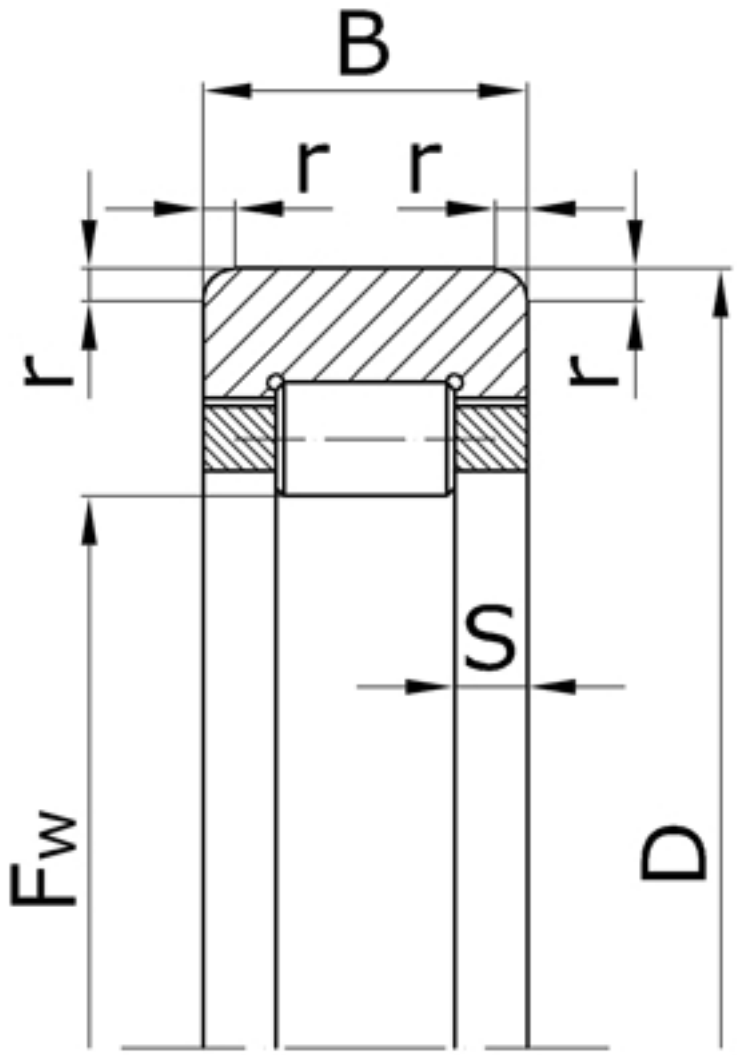

Характеристики подшипника 1292948	Параметр	Значение	Единицы
Номинальный диаметр окружности, вписанный в комплект тел качения	Fw	260,0	мм
Наружный диаметр подшипника	D	320	мм
Ширина подшипника	B	38	мм
Номинальная ширина бортика	S	9,0	мм
Радиус монтажной фаски подшипника	r	3,5	мм

Направление воспринимаемых нагрузок - радиальное. Твердость дорожки качения вала

должна быть в пределах 59-65 HRC.

Подшипник соответствует стандарту ГОСТ 5377.