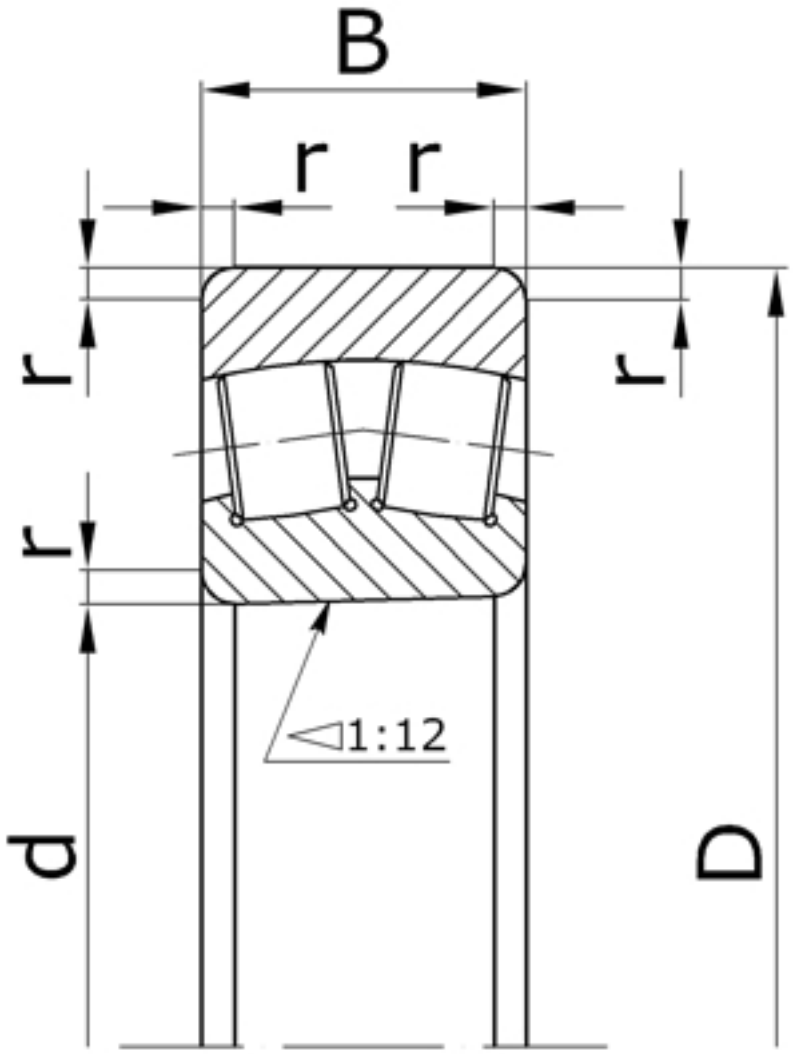


| Характеристики подшипника 113672 | Параметр | Обозначение | Значение | Единицы |
|---|---|---|---|---|
| Внутренний диаметр подшипника | d | | 360 | мм |
| Наружный диаметр подшипника | D | | 750 | мм |
| Ширина подшипника | B | | 224 | мм |
| Радиус монтажной фаски подшипника | r | | 10,0 | мм |
| Масса подшипника | m | | 430 | кг |

Направление воспринимаемых нагрузок - радиальное и осевое в обе стороны.
Допускают значительный перекос внутреннего кольца (вала) относительно наружного

кольца (корпуса) и регулировку радиального зазора.

Подшипник соответствует стандарту ГОСТ 5721.