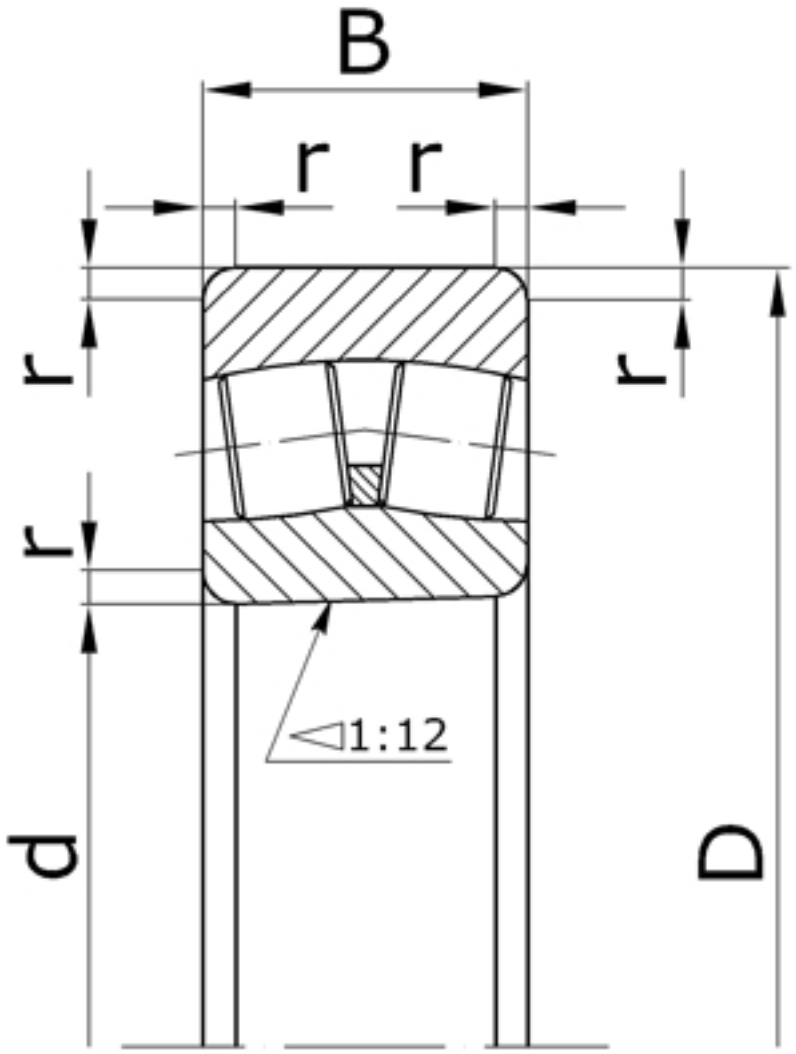

Характеристики подшипника 153507	Параметр	Значение	Единицы
Внутренний диаметр подшипника	d	35	мм
Наружный диаметр подшипника	D	72	мм
Ширина подшипника	B	23	мм
Радиус монтажной фаски подшипника	r	2,0	мм
Масса подшипника	m	0,43	кг

Направление воспринимаемых нагрузок - радиальное и осевое в обе стороны.
Допускают значительный перекос внутреннего кольца (вала) относительно наружного

кольца (корпуса) и регулировку радиального зазора.

Подшипник соответствует стандарту ГОСТ 24696.

22207EK - международное обозначение подшипника.