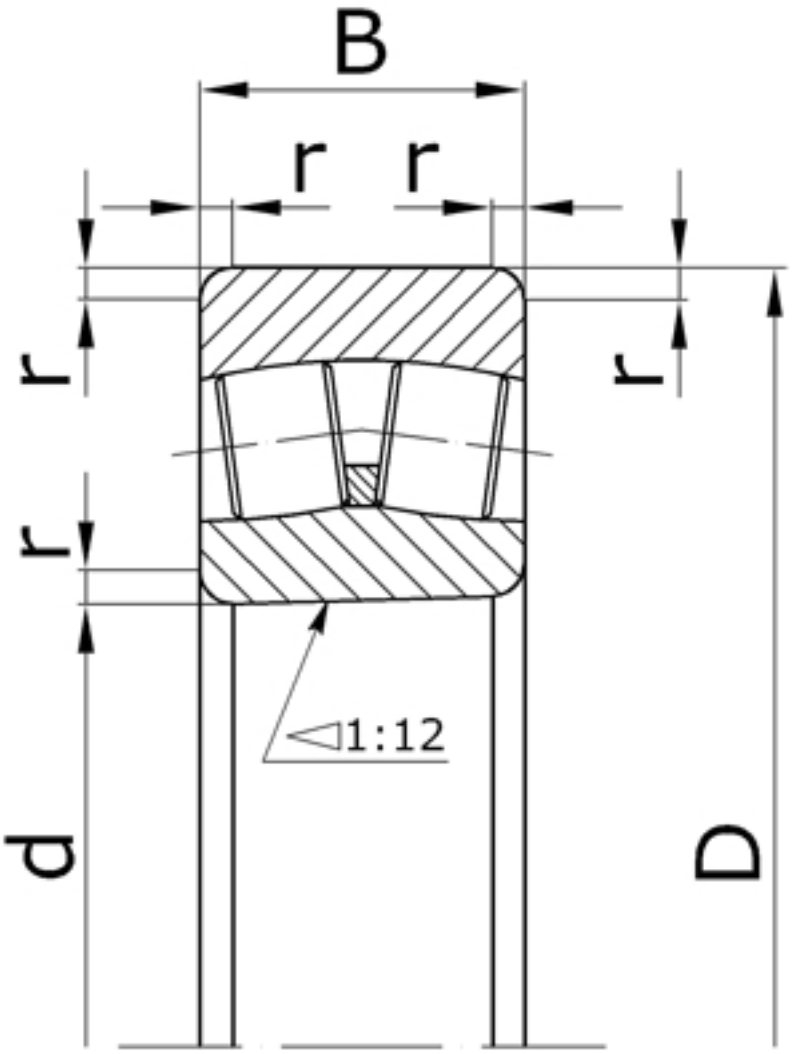

Характеристики подшипника 3153136H	Параметр	Значение	Единицы
Внутренний диаметр подшипника	d	180	мм
Наружный диаметр подшипника	D	280	мм
Ширина подшипника	B	74	мм
Радиус монтажной фаски подшипника	r	3,5	мм
Масса подшипника	m	17,6	кг

Направление воспринимаемых нагрузок - радиальное и осевое в обе стороны.
Допускают значительный перекос внутреннего кольца (вала) относительно наружного

кольца (корпуса) и регулировку радиального зазора.

Подшипник соответствует стандарту ГОСТ 24696.

23036CCK/W33 - международное обозначение подшипника.