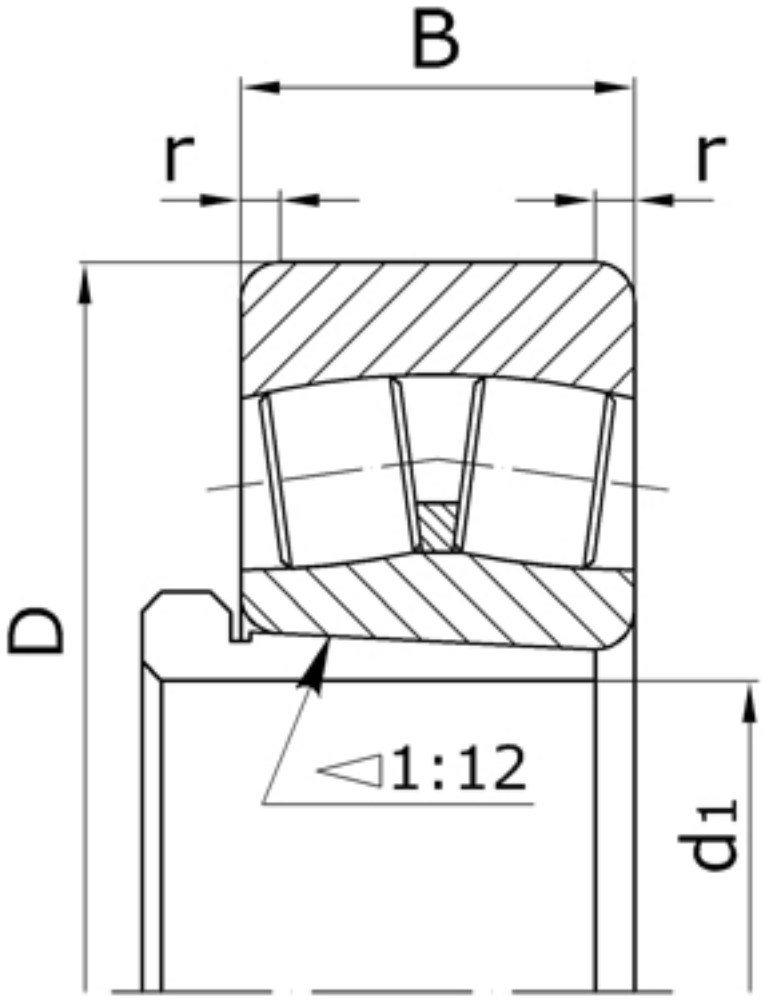

Характеристики подшипника 753613	Параметр	Значение	Единицы
Номинальный внутренний диаметр втулки	d_1	65	
Наружный диаметр подшипника	D	150	мм
Ширина подшипника	B	51	мм
Радиус монтажной фаски подшипника	r	3,5	мм

В комплект подшипника входит втулка AH2314X.

Направление воспринимаемых нагрузок - радиальное и осевое в обе стороны.

Подшипник соответствует стандарту ГОСТ 24696.

22314EK+AH2314X - международное обозначение подшипника.