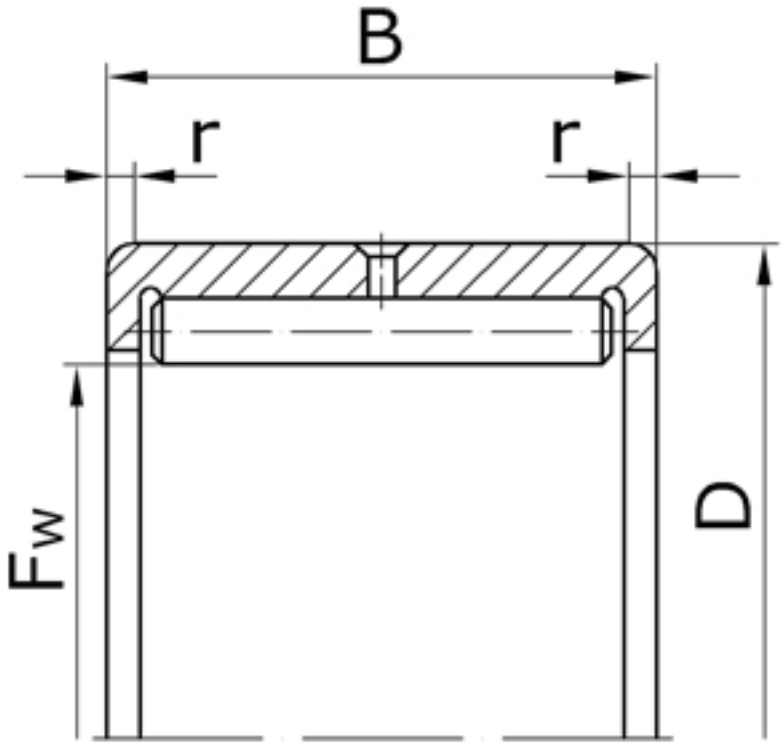

Характеристики подшипника 4024105	Параметр	Обозначение	Единицы
Номинальный диаметр окружности, вписанный в комплект тел качения	F_w	34	
Наружный диаметр подшипника	D	47	мм
Ширина подшипника	B	22	мм
Радиус монтажной фаски подшипника	r	1,0	мм
Масса подшипника	m	0,134	кг

Направление воспринимаемых нагрузок - радиальное.

Подшипник соответствует стандарту ГОСТ 4657.