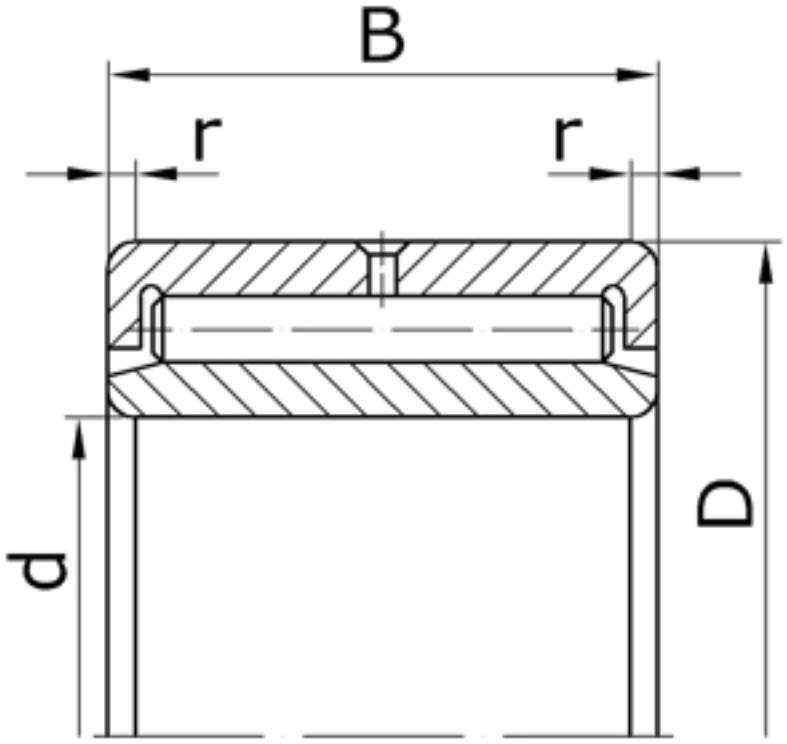

Характеристики подшипника 4074926	Параметр	Значение	Единицы
Внутренний диаметр подшипника	d	130	мм
Наружный диаметр подшипника	D	180	мм
Ширина подшипника	B	50	мм
Радиус монтажной фаски подшипника	r	2,5	мм
Масса подшипника	m	4,660	кг

Направление воспринимаемых нагрузок - радиальное. Подшипники могут применяться без внутренних колец.

Подшипник соответствует стандарту ГОСТ 4657.