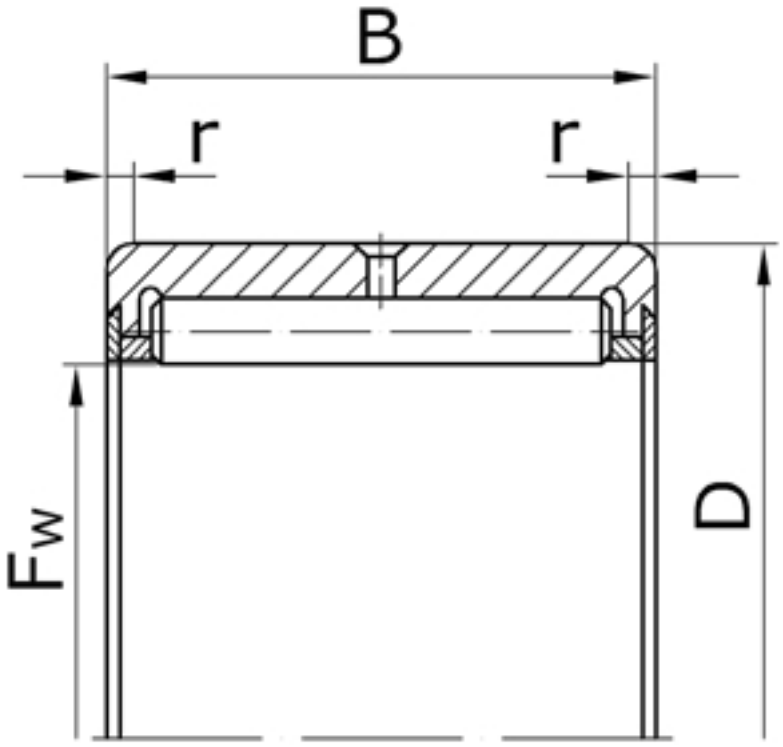

Характеристики подшипника 43549/22	Параметр	Обозначение	Единицы
Номинальный диаметр окружности, вписанный в комплект тел качения	F_w	28	
Наружный диаметр подшипника	D	39	мм
Ширина подшипника	B	17	мм
Радиус монтажной фаски подшипника	r	0,5	мм
Масса подшипника	m	0,057	кг

Направление воспринимаемых нагрузок - радиальное.

Подшипник соответствует стандарту ГОСТ 4657.