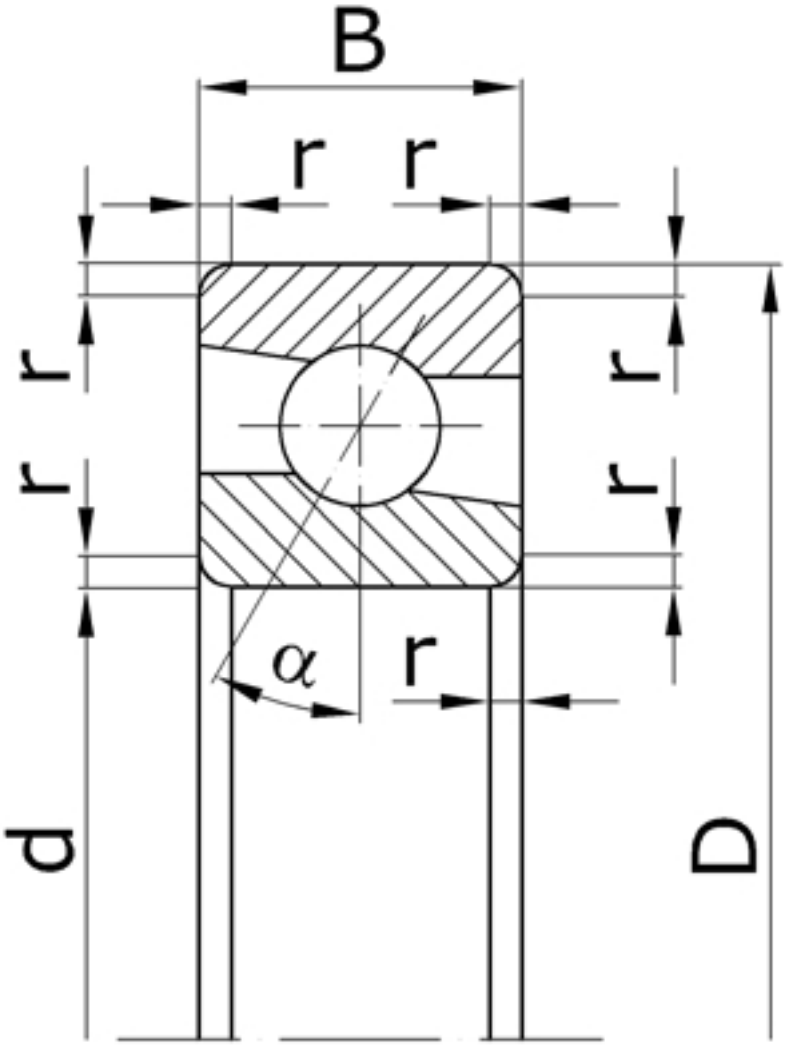

Характеристики подшипника 26215K	Параметры	Значение	Единицы
Внутренний диаметр подшипника	d	75	мм
Наружный диаметр подшипника	D	130	мм
Ширина подшипника	B	25	мм
Радиус монтажной фаски подшипника	r	2,5	мм
Масса подшипника	m	1,475	кг

Направление воспринимаемых нагрузок - радиальное и осевое только в одну сторону. Осевая нагрузка - до 30% неиспользованной допустимой радиальной. Подшипники

допускают раздельный монтаж наружного и внутреннего (с шариками) колец подшипников.

Подшипник соответствует стандарту ГОСТ 831.