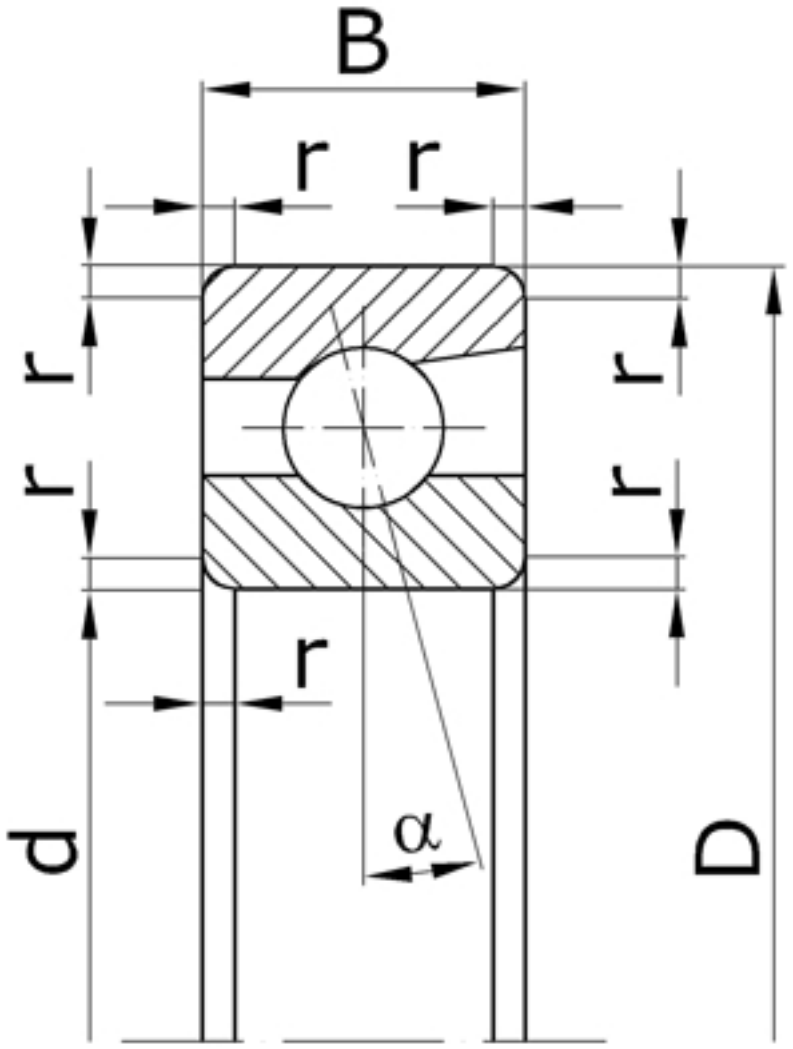

Характеристики подшипника 36117	Параметр	Значение	Единицы
Внутренний диаметр подшипника	d	85	мм
Наружный диаметр подшипника	D	130	мм
Ширина подшипника	B	22	мм
Радиус монтажной фаски подшипника	r	2,0	мм
Масса подшипника	m	0,915	кг

Направление воспринимаемых нагрузок - радиальное и осевое только в одну сторону. Осевая нагрузка - до 70% неиспользованной допустимой радиальной.

Подшипник соответствует стандарту ГОСТ 831.