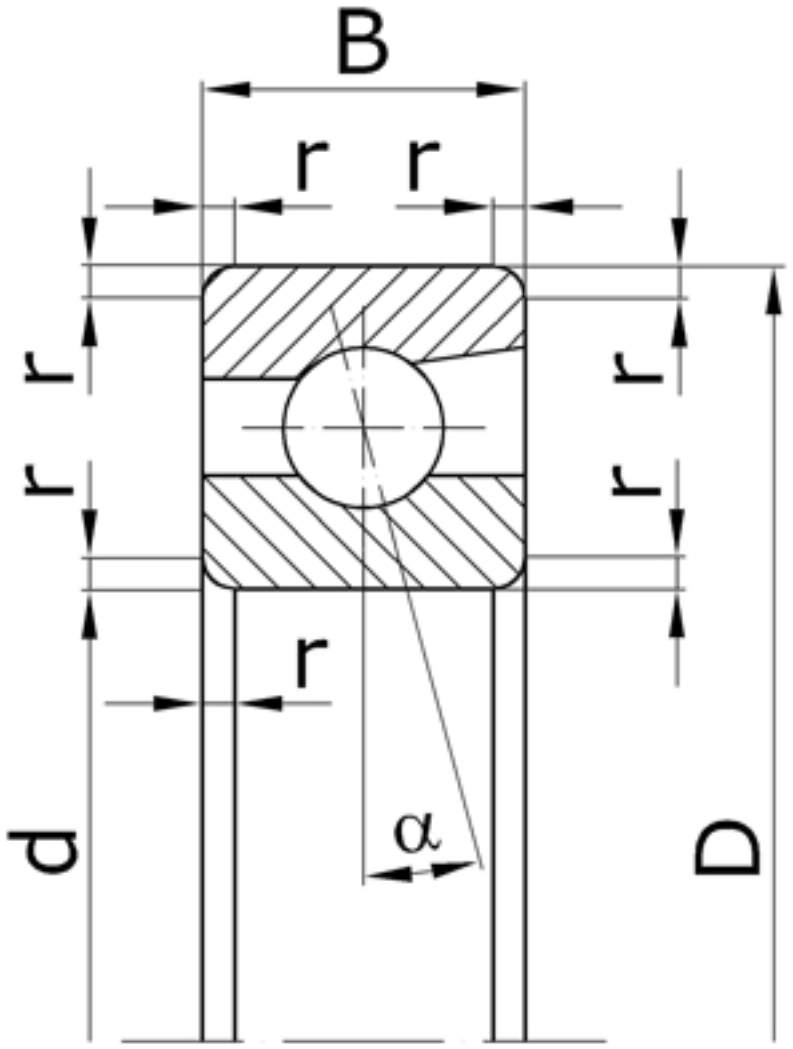

Характеристики подшипника 36314	Параметр	Значение	Единицы
Внутренний диаметр подшипника	d	70	мм
Наружный диаметр подшипника	D	150	мм
Ширина подшипника	B	35	мм
Радиус монтажной фаски подшипника	r	3,5	мм
Масса подшипника	m	2,890	кг

Направление воспринимаемых нагрузок - радиальное и осевое только в одну сторону. Осевая нагрузка - до 70% неиспользованной допустимой радиальной.

Подшипник соответствует стандарту ГОСТ 831.