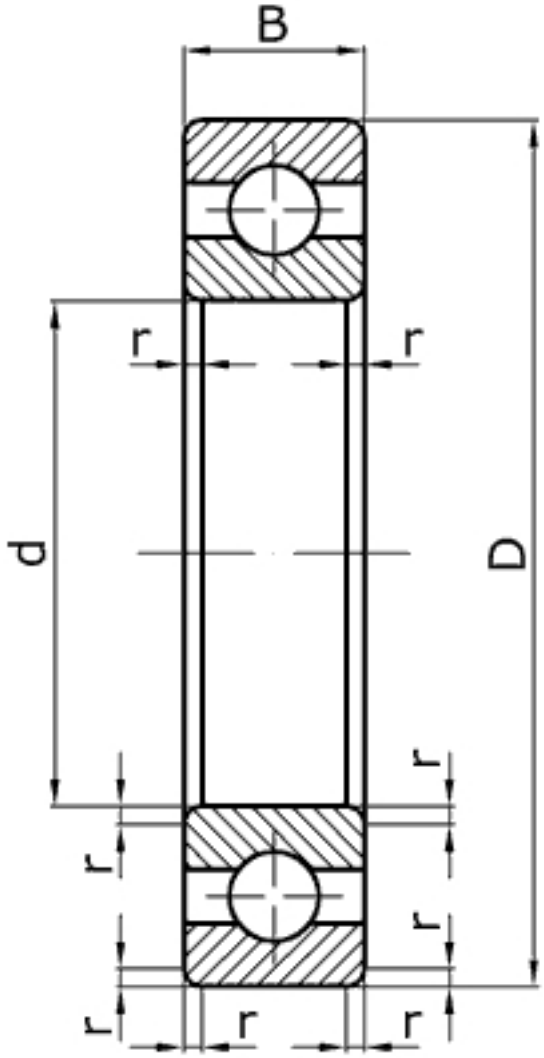

Характеристики подшипника 1000085	Параметры	Обозначение	Значение	Единицы
Внутренний диаметр подшипника	d		5	мм
Наружный диаметр подшипника	D		11	мм
Ширина подшипника	B		3	мм
Радиус монтажной фаски подшипника	r		0,3	мм
Статическая грузоподъемность	C	$_0$	280	
Динамическая грузоподъемность	C		635	Н
Масса подшипника	m		0,0012	кг

Направление воспринимаемых нагрузок - радиальное и осевое в обе стороны. Осевое - до 70% неиспользованной допустимой радиальной нагрузки. Могут работать под осевыми нагрузками при высокой частоте вращения.

Подшипник соответствует стандарту ГОСТ 8338.

685 - международное обозначение подшипника.