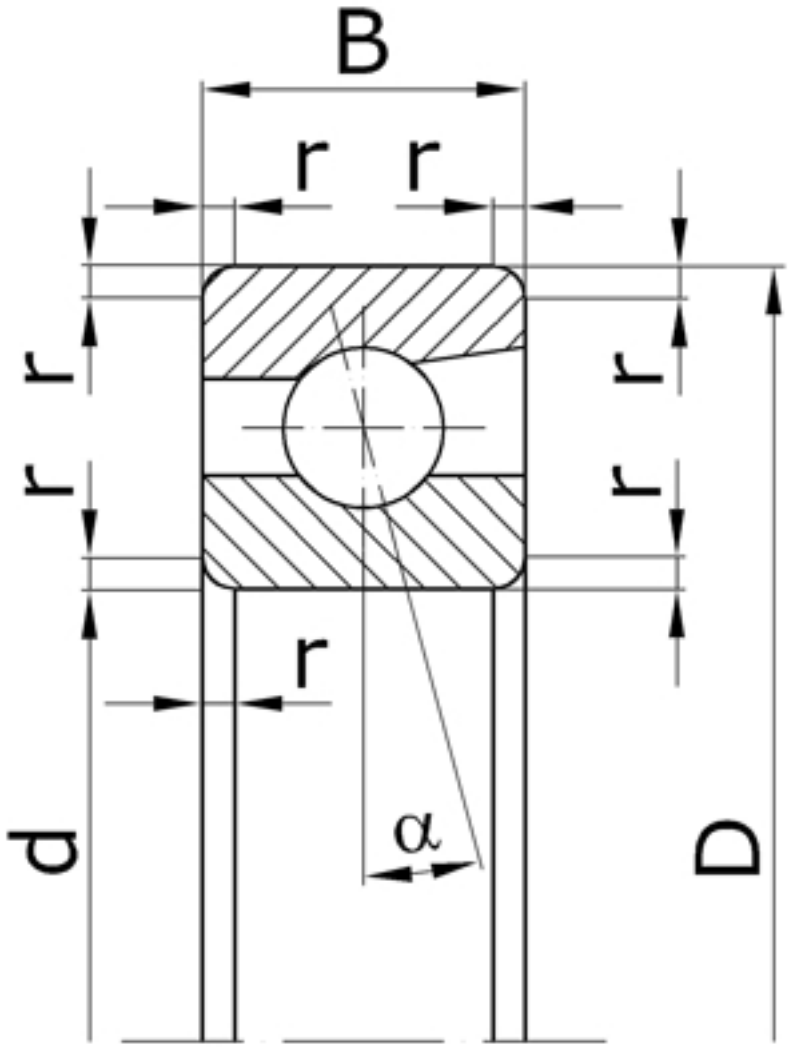

Характеристики подшипника 46220	Параметр	Обозначение	Значение	Единицы
Внутренний диаметр подшипника	d		100	мм
Наружный диаметр подшипника	D		180	мм
Ширина подшипника	B		34	мм
Радиус монтажной фаски подшипника	r		3,5	мм
Статическая грузоподъемность	C	C_0	107000	
Динамическая грузоподъемность	C		148000	Н
Масса подшипника	m		3,320	кг

Направление воспринимаемых нагрузок - радиальное и осевое только в одну сторону. Осевая нагрузка - до 150% неиспользованной допустимой радиальной.

Подшипник соответствует стандарту ГОСТ 831.