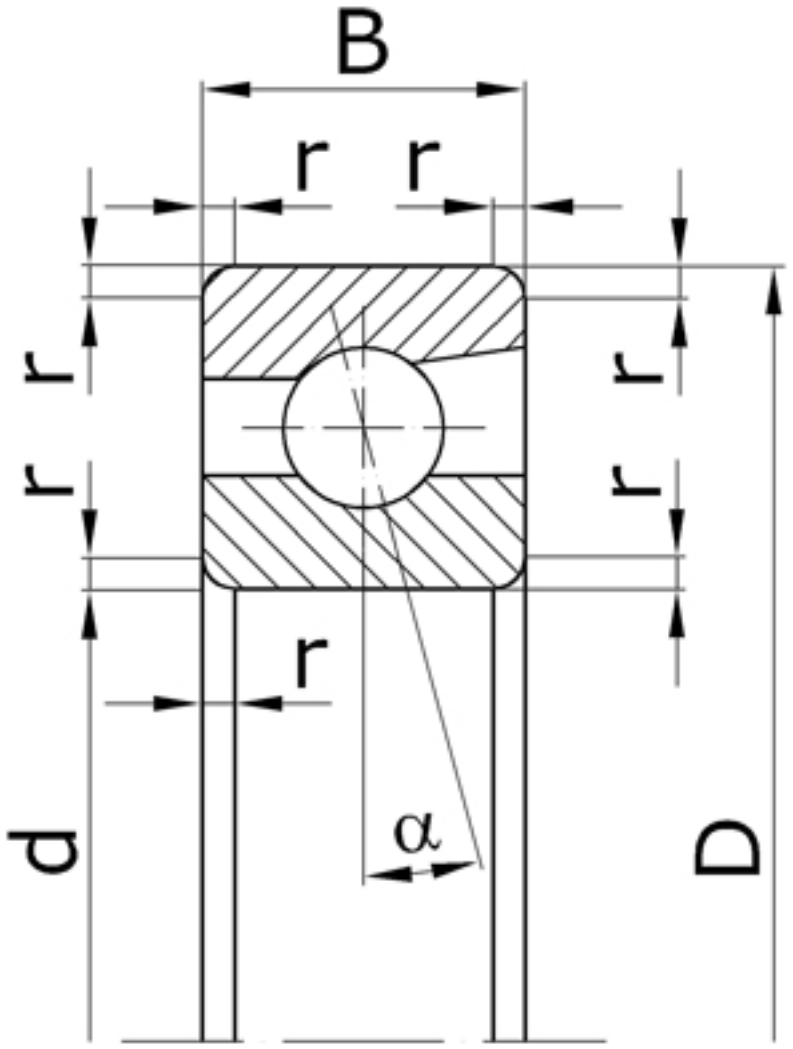

Характеристики подшипника 46320	Параметр	Обозначение	Значение	Единицы
Внутренний диаметр подшипника	d		100	мм
Наружный диаметр подшипника	D		215	мм
Ширина подшипника	B		47	мм
Радиус монтажной фаски подшипника	r		4,0	мм
Статическая грузоподъемность	C	C_0	177000	
Динамическая грузоподъемность	C		213000	Н
Масса подшипника	m		8,040	кг

Направление воспринимаемых нагрузок - радиальное и осевое только в одну сторону. Осевая нагрузка - до 150% неиспользованной допустимой радиальной.

Подшипник соответствует стандарту ГОСТ 831.