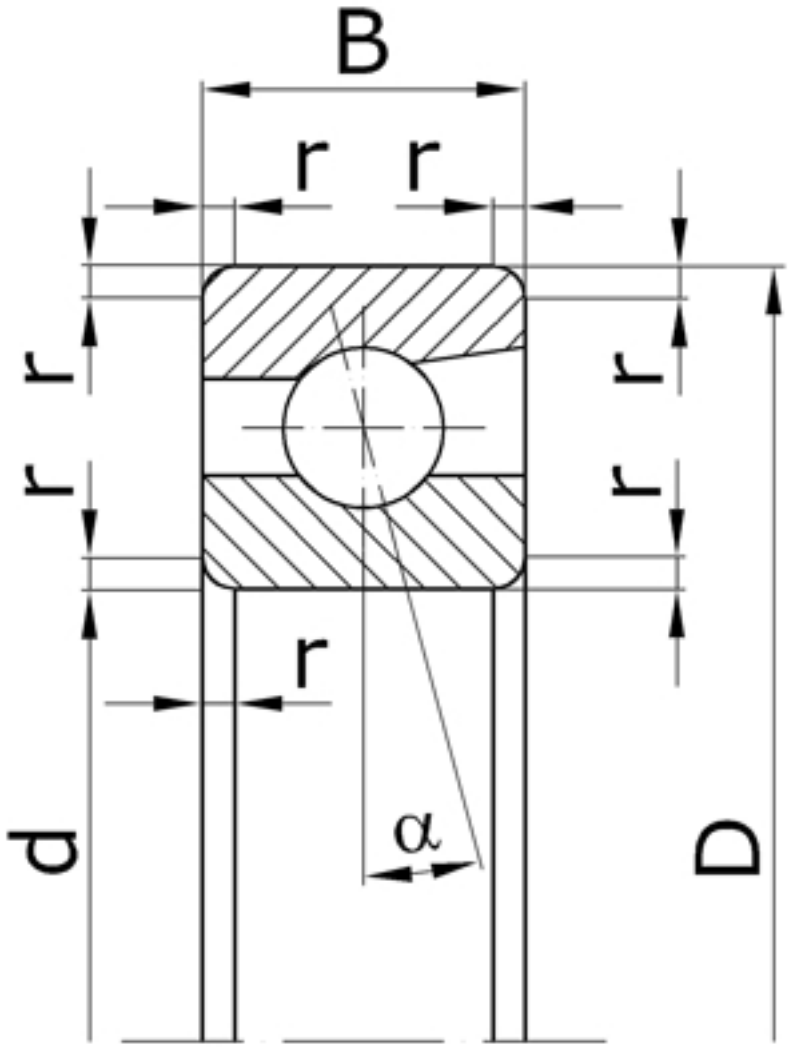

Характеристики подшипника 1046908	Параметры	Обозначение	Значение	Единицы
Внутренний диаметр подшипника	d		40	мм
Наружный диаметр подшипника	D		62	мм
Ширина подшипника	B		12	мм
Радиус монтажной фаски подшипника	r		1,0	мм
Статическая грузоподъемность	C_0		9000	
Динамическая грузоподъемность	C		11800	Н
Масса подшипника	m		0,108	кг

Направление воспринимаемых нагрузок - радиальное и осевое только в одну сторону. Осевая нагрузка - до 150% неиспользованной допустимой радиальной. Румынский раздел сайта о мебели mobila chisinau мебель в Кишинёве

Подшипник соответствует стандарту ГОСТ 831.