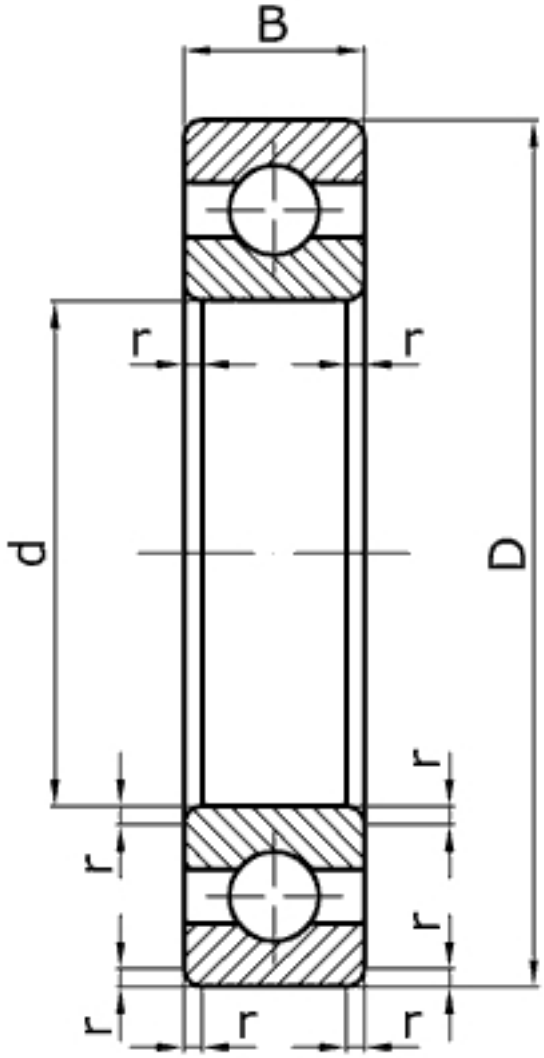

Характеристики подшипника 1000809	Параметры	Обозначение	Значение	Единицы
Внутренний диаметр подшипника	d		45	мм
Наружный диаметр подшипника	D		58	мм
Ширина подшипника	B		7	мм
Радиус монтажной фаски подшипника	r		0,5	мм
Статическая грузоподъемность	C	C_0	3800	
Динамическая грузоподъемность	C		6050	Н
Масса подшипника	m		0,043	кг

Направление воспринимаемых нагрузок - радиальное и осевое в обе стороны. Осевое - до 70% неиспользованной допустимой радиальной нагрузки. Могут работать под осевыми нагрузками при высокой частоте вращения. https://fruit-cocktail-online1.ru — это один из самых ярких бесплатных онлайн автоматов от компании Игрософт, который больше известен игрокам под названием Клубнички. Несмотря на большое количество фруктов на барабанах именно очаровательные клубнички встречают игроков с манящим взглядом и улыбкой, и расположены они на приятном голубом фоне в нижней части экрана.

Подшипник соответствует стандарту ГОСТ 8338.

6809 - международное обозначение подшипника.