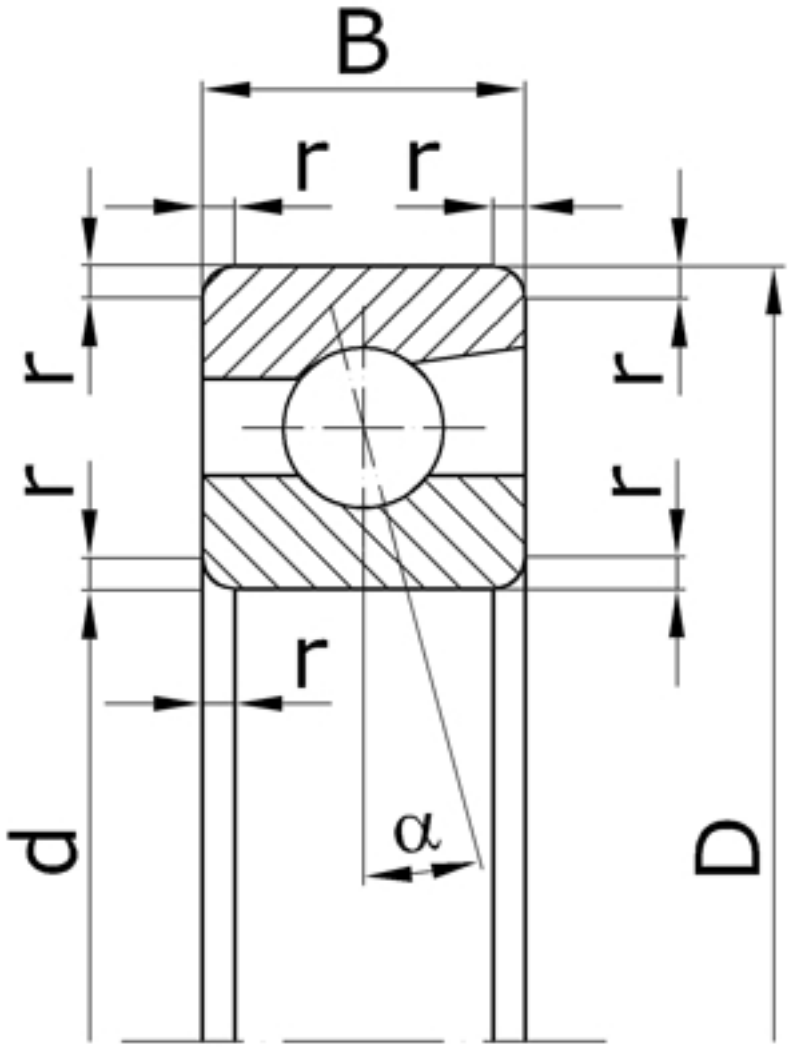

Характеристики подшипника 1046948	Параметры	Обозначение	Значение	Единицы
Внутренний диаметр подшипника	d		240	мм
Наружный диаметр подшипника	D		320	мм
Ширина подшипника	B		38	мм
Радиус монтажной фаски подшипника	r		3,5	мм
Статическая грузоподъемность	C_0		212000	
Динамическая грузоподъемность	C		163000	Н
Масса подшипника	m		7,030	кг

Направление воспринимаемых нагрузок - радиальное и осевое только в одну сторону.
Осевая нагрузка - до 150% неиспользованной допустимой радиальной.

Подшипник соответствует стандарту ГОСТ 831.