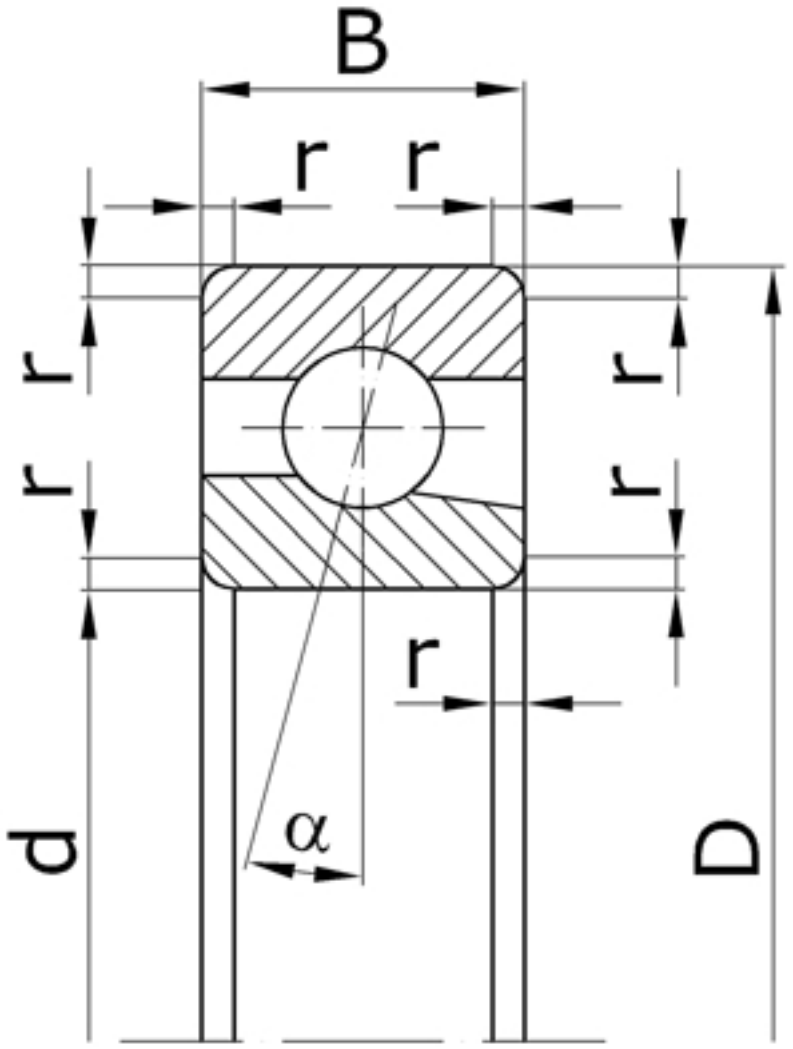

Характеристики подшипника 36110K	Параметры	Обозначение	Значение	Единицы
Внутренний диаметр подшипника	d		50	мм
Наружный диаметр подшипника	D		80	мм
Ширина подшипника	B		16	мм
Радиус монтажной фаски подшипника	r		1,5	мм
Статическая грузоподъемность	C	C_0	16600	
Динамическая грузоподъемность	C		19300	Н
Масса подшипника	m		0,270	кг

Направление воспринимаемых нагрузок - радиальное и осевое только в одну сторону.
Подшипники являются высокоскоростными.

Подшипник соответствует стандарту ГОСТ 831.