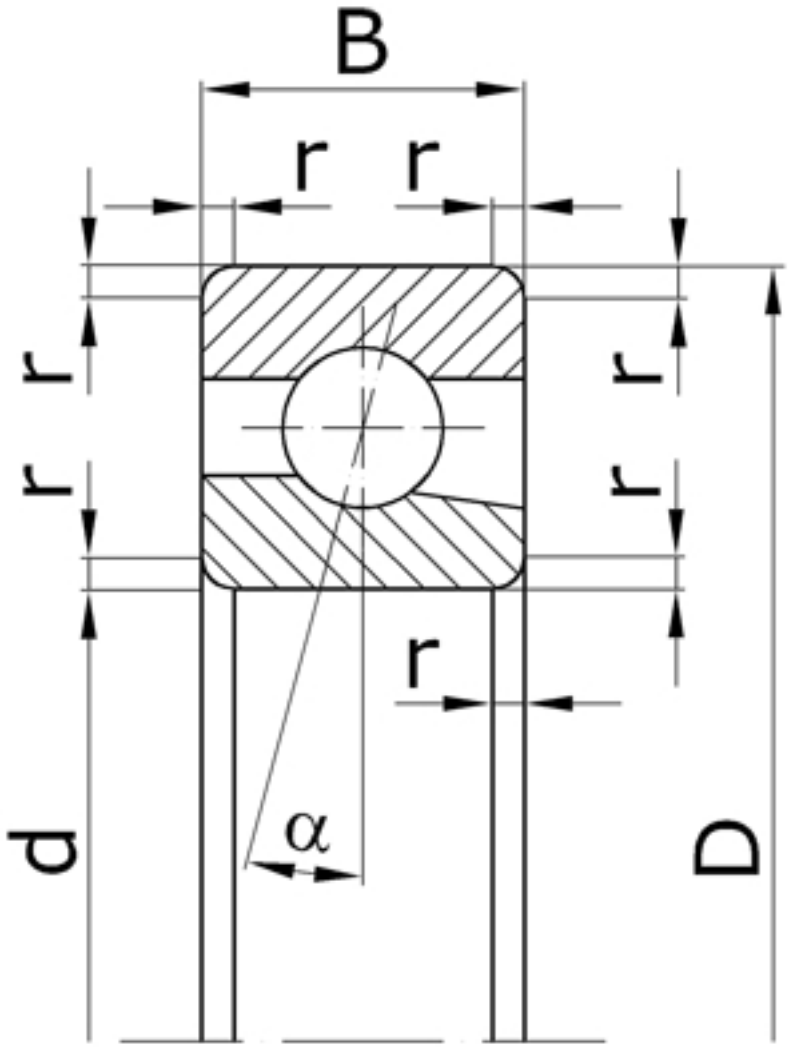

Характеристики подшипника 36128K	Параметр	Значение	Единицы
Внутренний диаметр подшипника	d	140	мм
Наружный диаметр подшипника	D	210	мм
Ширина подшипника	B	33	мм
Радиус монтажной фаски подшипника	r	3,0	мм
Масса подшипника	m	3,480	кг

Направление воспринимаемых нагрузок - радиальное и осевое только в одну сторону.
Подшипники являются высокоскоростными.

Подшипник соответствует стандарту ГОСТ 831.