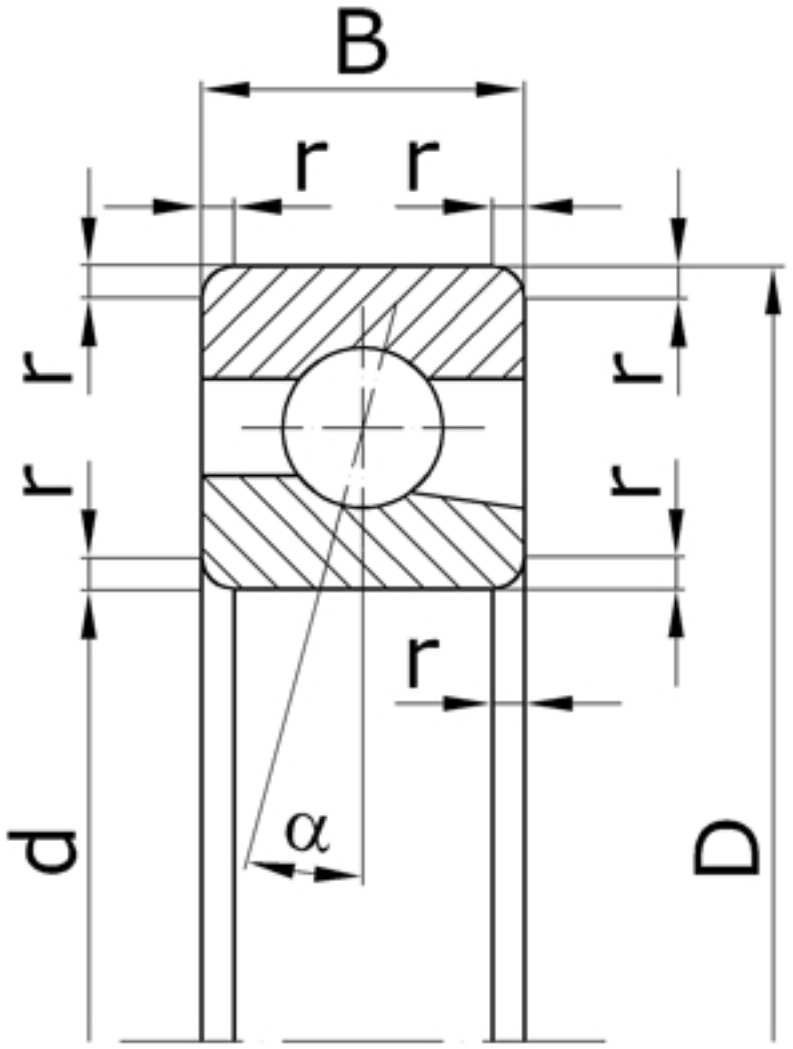

Характеристики подшипника 36228K	Параметры	Обозначение	Единицы
Внутренний диаметр подшипника	d	140	мм
Наружный диаметр подшипника	D	250	мм
Ширина подшипника	B	42	мм
Радиус монтажной фаски подшипника	r	4,0	мм
Масса подшипника	m	7,750	кг

Направление воспринимаемых нагрузок - радиальное и осевое только в одну сторону.
Подшипники являются высокоскоростными.

Подшипник соответствует стандарту ГОСТ 831.