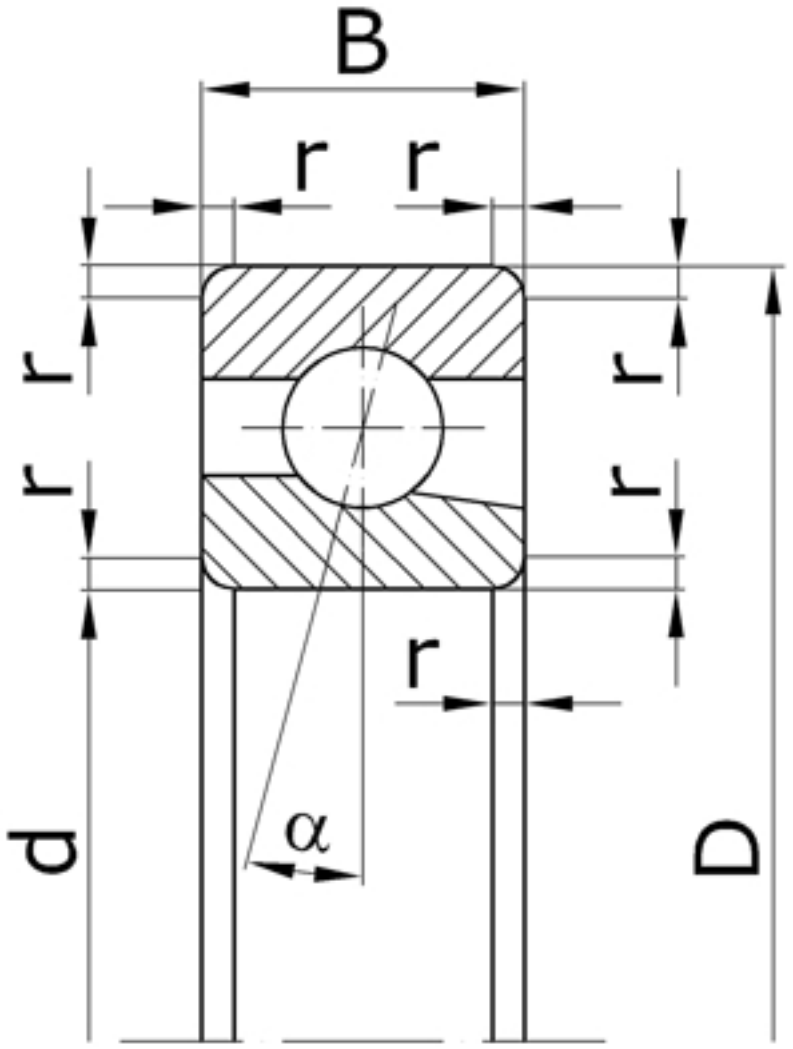

Характеристики подшипника 1036948K	Параметр	Значение	Единицы
Внутренний диаметр подшипника	d	240	мм
Наружный диаметр подшипника	D	320	мм
Ширина подшипника	B	38	мм
Радиус монтажной фаски подшипника	r	3,5	мм
Статическая грузоподъемность	C_0	120600	
Динамическая грузоподъемность	C	91050	Н
Масса подшипника	m	7,030	кг

Направление воспринимаемых нагрузок - радиальное и осевое только в одну сторону.
Подшипники являются высокоскоростными.

Подшипник соответствует стандарту ГОСТ 831.