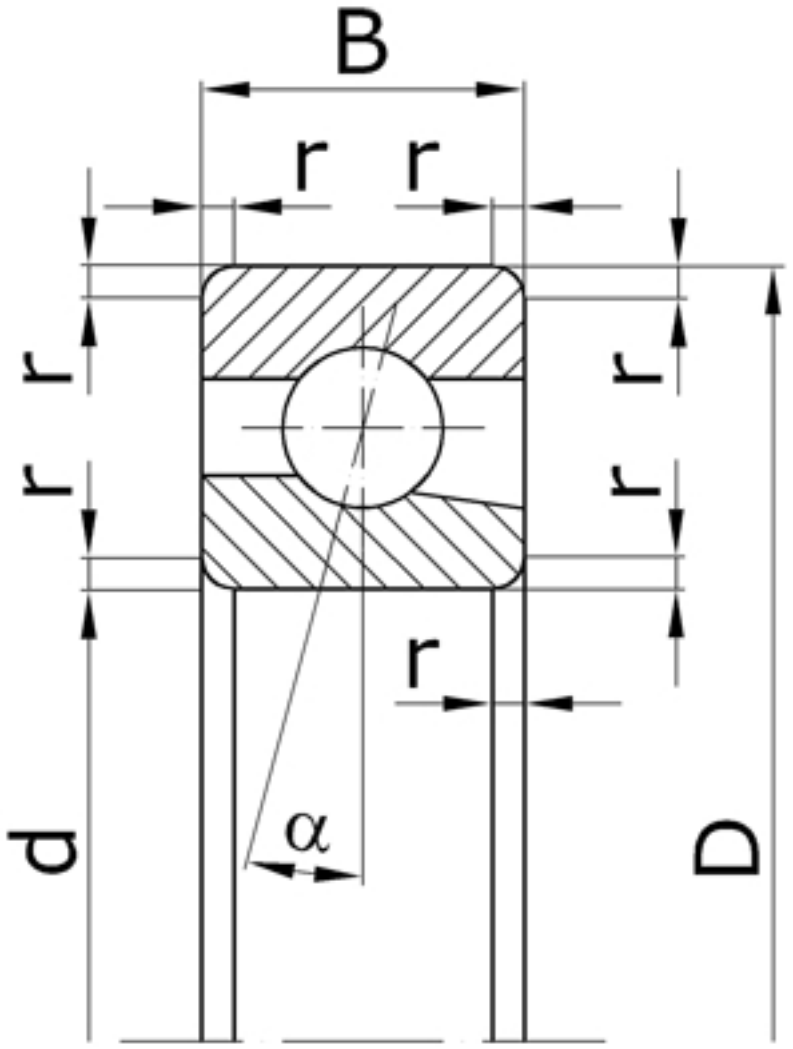

Характеристики подшипника 46111K	Параметры	Обозначение	Значение	Единицы
Внутренний диаметр подшипника	d		55	мм
Наружный диаметр подшипника	D		90	мм
Ширина подшипника	B		18	мм
Радиус монтажной фаски подшипника	r		2,0	мм
Статическая грузоподъемность	C	C_0	21200	
Динамическая грузоподъемность	C		25000	Н
Масса подшипника	m		0,395	кг

Направление воспринимаемых нагрузок - радиальное и осевое только в одну сторону.
Подшипники являются высокоскоростными.

Подшипник соответствует стандарту ГОСТ 831.