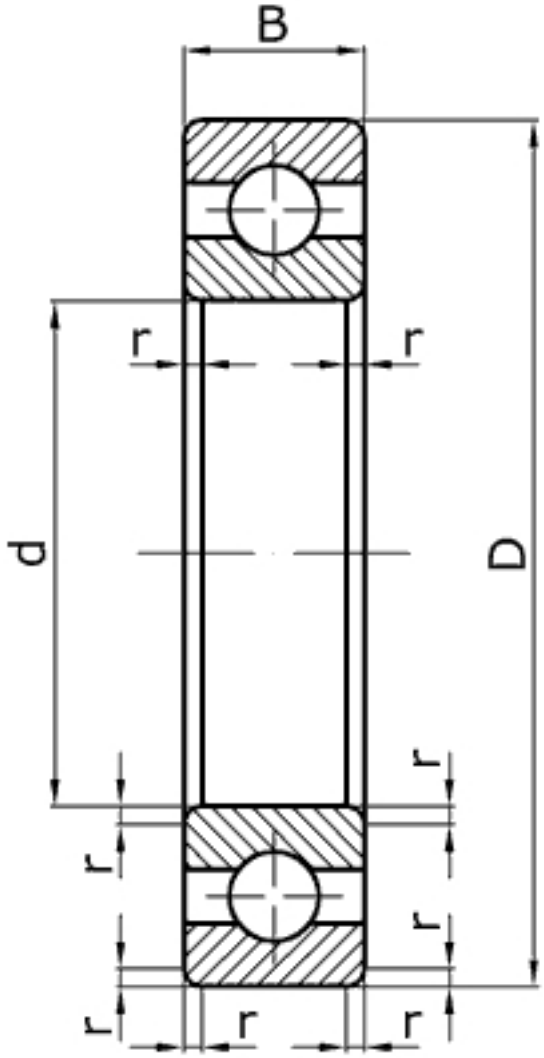

Характеристики подшипника 1000836	Параметры	Значение	Единицы
Внутренний диаметр подшипника	d	180	мм
Наружный диаметр подшипника	D	225	мм
Ширина подшипника	B	22	мм
Радиус монтажной фаски подшипника	r	2,0	мм
Статическая грузоподъемность	C_0	57000	
Динамическая грузоподъемность	C	62400	Н
Масса подшипника	m	2,03	кг

Направление воспринимаемых нагрузок - радиальное и осевое в обе стороны. Осевое - до 70% неиспользованной допустимой радиальной нагрузки. Могут работать под осевыми нагрузками при высокой частоте вращения.

Подшипник соответствует стандарту ГОСТ 8338.

6836 - международное обозначение подшипника.