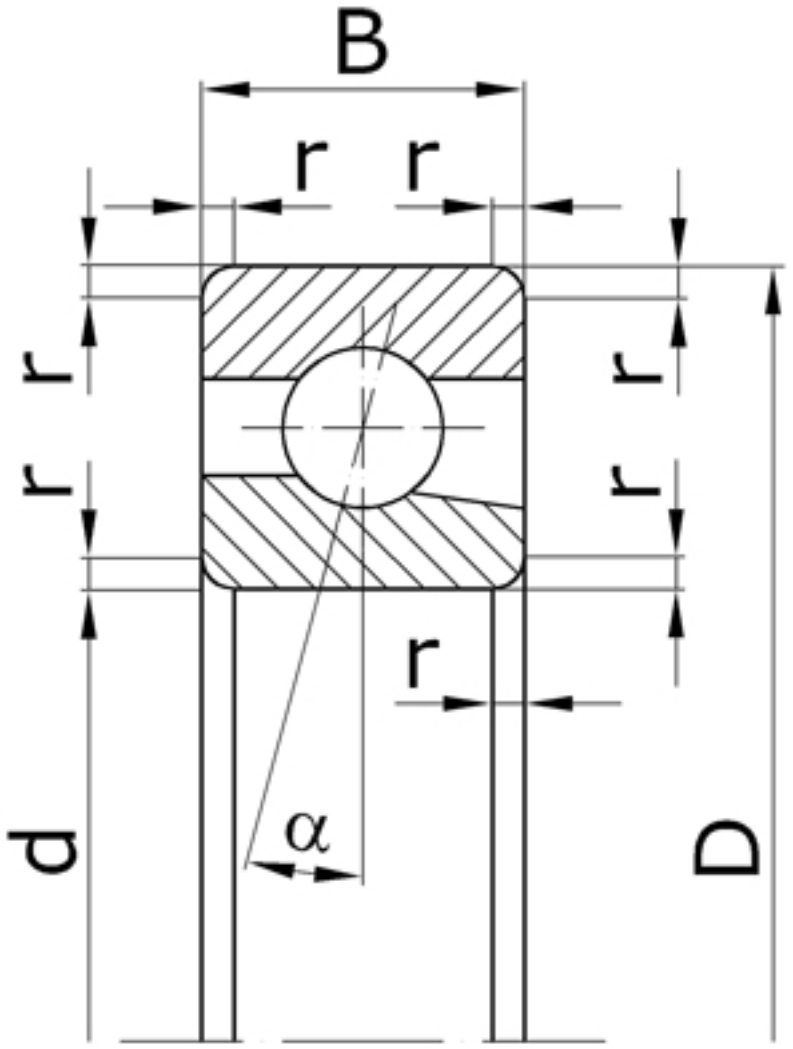

Характеристики подшипника 1046900K	Параметр	Значение	Единицы
Внутренний диаметр подшипника	d	10	мм
Наружный диаметр подшипника	D	22	мм
Ширина подшипника	B	6	мм
Радиус монтажной фаски подшипника	r	0,5	мм
Статическая грузоподъемность	C_0	677	
Динамическая грузоподъемность	C	1270	Н
Масса подшипника	m	0,010	кг

Направление воспринимаемых нагрузок - радиальное и осевое только в одну сторону.
Подшипники являются высокоскоростными.

Подшипник соответствует стандарту ГОСТ 831.