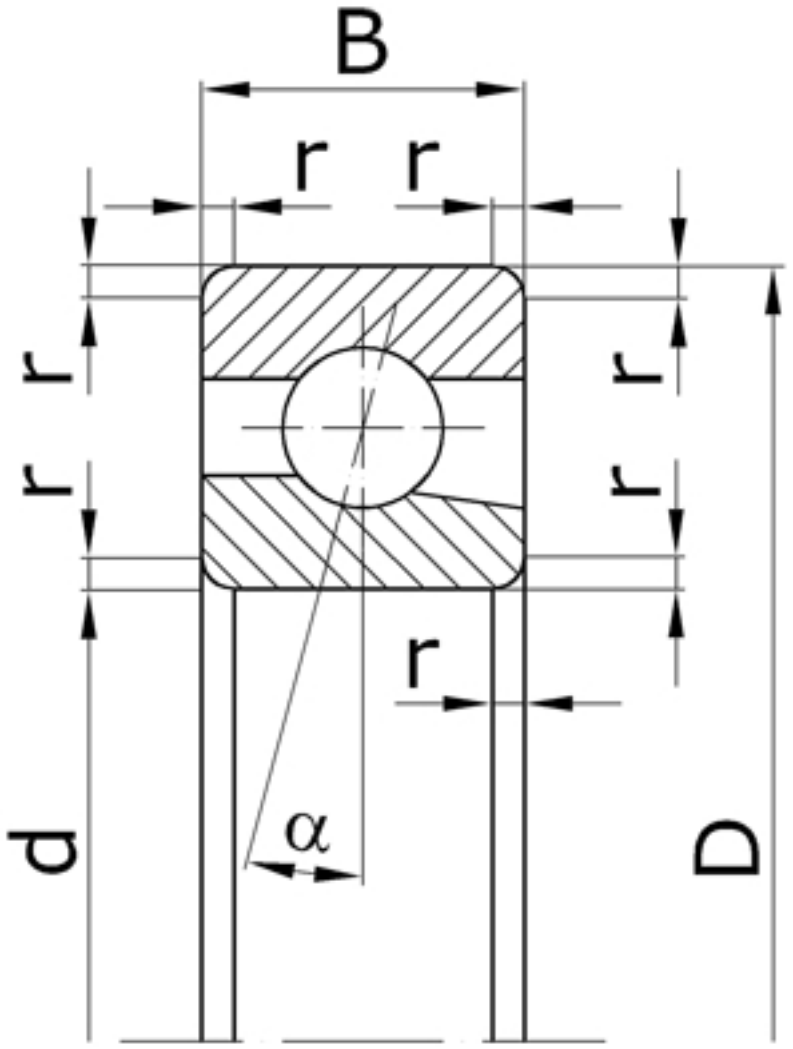

Характеристики подшипника 66306K	Параметры	Обозначение	Единицы
Внутренний диаметр подшипника	d	30	мм
Наружный диаметр подшипника	D	72	мм
Ширина подшипника	B	19	мм
Радиус монтажной фаски подшипника	r	2,0	мм
Масса подшипника	m	0,383	кг

Направление воспринимаемых нагрузок - радиальное и осевое только в одну сторону.
Подшипники являются высокоскоростными.

Подшипник соответствует стандарту ГОСТ 831.