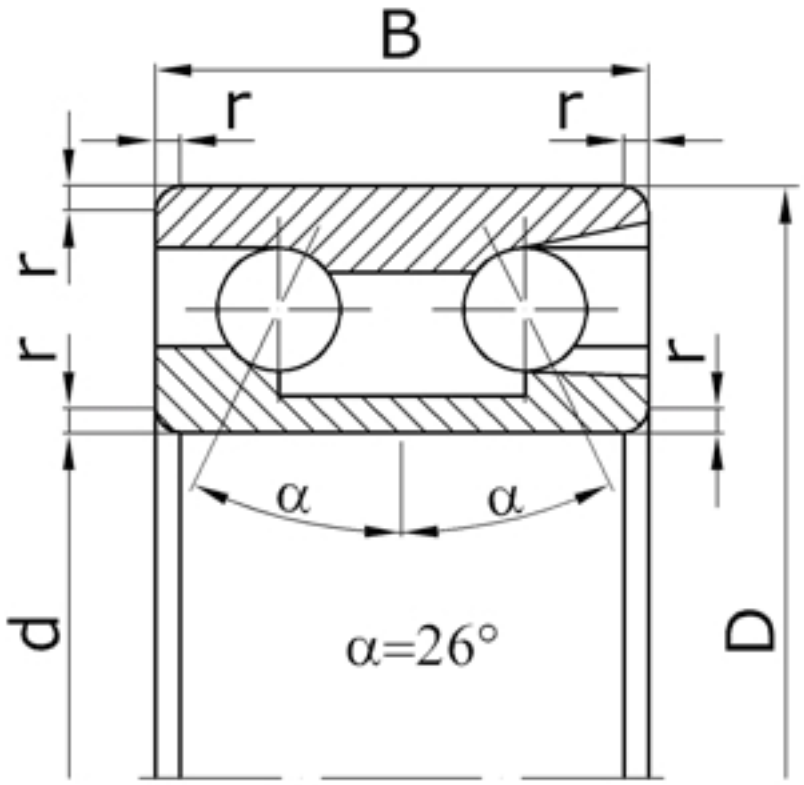

Характеристики подшипника 3056207	Параметры	Обозначение	Единицы
Внутренний диаметр подшипника	d	35	мм
Наружный диаметр подшипника	D	72	мм
Ширина подшипника	B	27,0	мм
Радиус монтажной фаски подшипника	r	2,0	мм
Статическая грузоподъемность	C_0	32700	
Динамическая грузоподъемность	C	47000	Н
Масса подшипника	m	0,48	кг

Направление воспринимаемых нагрузок - радиальное и осевое в обе стороны.
Обеспечивают повышенную радиальную жесткость вала.

Подшипник соответствует стандарту ГОСТ 4252.