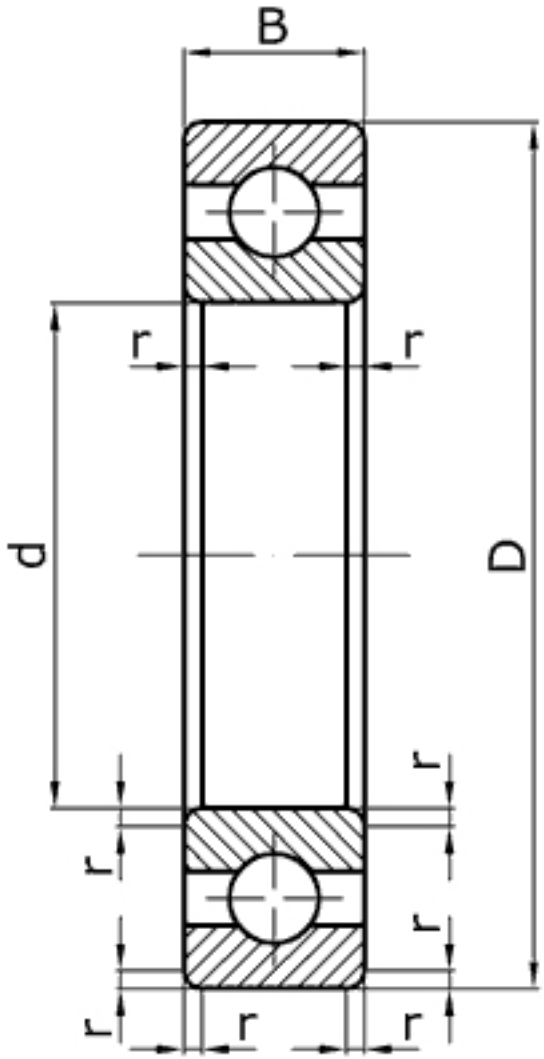

Характеристики подшипника 7000119	Параметр	Обозначение	Значение	Единицы
Внутренний диаметр подшипника	d		95	мм
Наружный диаметр подшипника	D		145	мм
Ширина подшипника	B		16	мм
Радиус монтажной фаски подшипника	r		1,5	мм
Статическая грузоподъемность	C	$_0$	31500	
Динамическая грузоподъемность	C		42300	Н
Масса подшипника	m		0,885	кг

Направление воспринимаемых нагрузок - радиальное и осевое в обе стороны. Осевое - до 70% неиспользованной допустимой радиальной нагрузки. Могут работать под осевыми нагрузками при высокой частоте вращения.

Подшипник соответствует стандарту ГОСТ 8338.

16019 - международное обозначение подшипника.