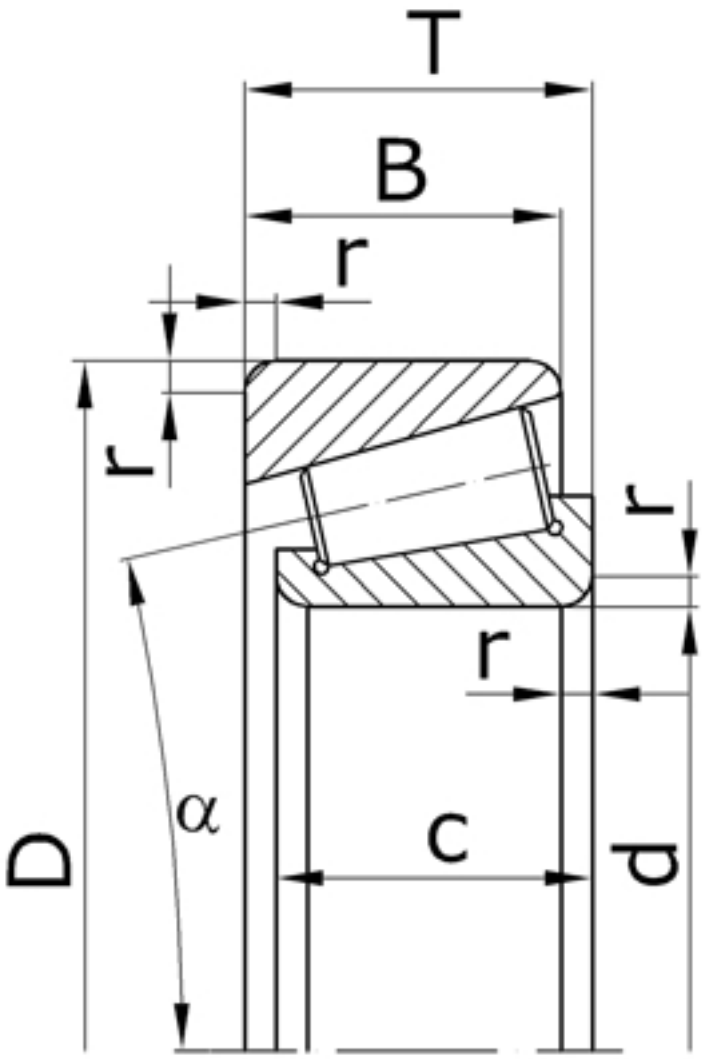

Характеристики подшипника 2007928	Параметры	Обозначение	Значение	Единицы
Внутренний диаметр подшипника	d		140	мм
Наружный диаметр подшипника	D		190	мм
Высота подшипника	T		32	мм
Ширина наружного кольца подшипника	B		26	мм
Ширина внутреннего кольца подшипника	c		30	мм
Радиус монтажной фаски подшипника	r		2,5	мм
Статическая грузоподъемность	C	C_0	162000	

Динамическая грузоподъемность	C	140000	Н
Масса подшипника	m	2,51	кг

Направление воспринимаемых нагрузок - радиальное и осевое только в одну сторону. Подшипники в паре могут работать при радиальной нагрузке. Для одной осевой нагрузки не рекомендуются. Допускают регулировку осевого и радиального зазоров.

Подшипник соответствует стандарту ГОСТ 333.

32928 - международное обозначение подшипника.