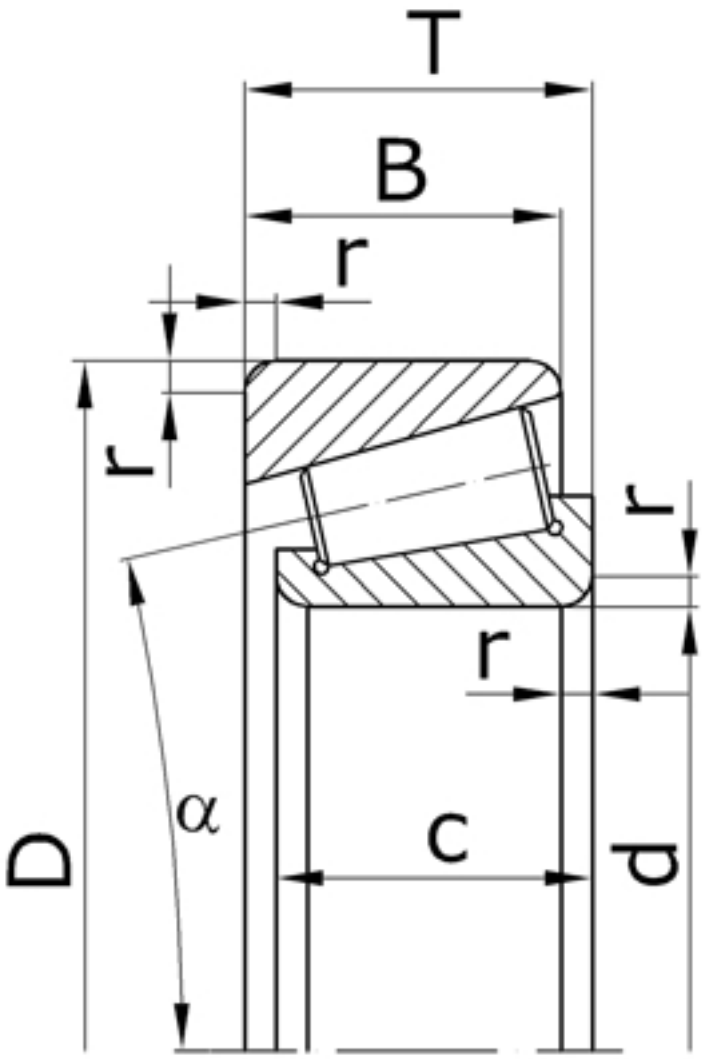

Характеристики подшипника 1027322	Параметр	Значение	Единицы
Внутренний диаметр подшипника	d	110	мм
Наружный диаметр подшипника	D	240	мм
Высота подшипника	T	63	мм
Ширина наружного кольца подшипника	B	38	мм
Ширина внутреннего кольца подшипника	c	57	мм
Радиус монтажной фаски подшипника	r	4,0	мм

Направление воспринимаемых нагрузок - радиальное и осевое только в одну сторону. Подшипники в паре могут работать при радиальной нагрузке. Для одной осевой нагрузки не рекомендуются. Допускают регулировку осевого и радиального зазоров.

Подшипник соответствует стандарту ГОСТ 7260.

31322J - международное обозначение подшипника.